5年生男子ダブルス(5BD)

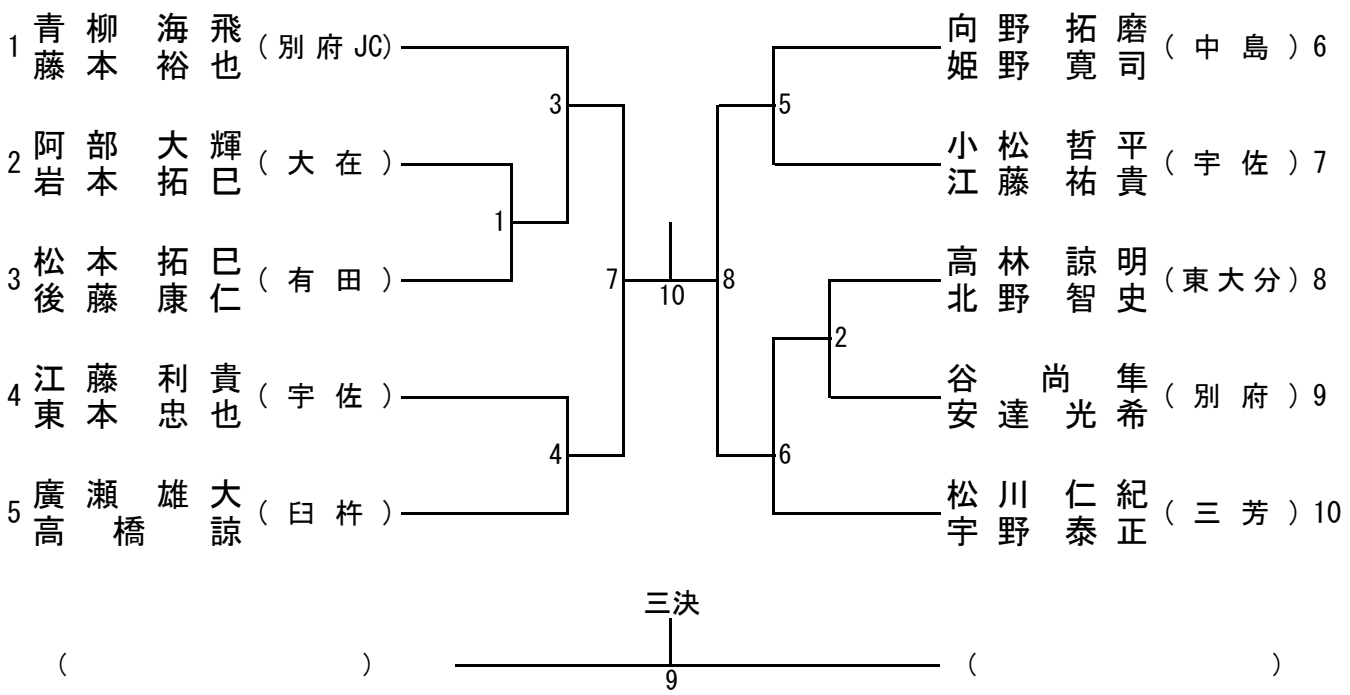
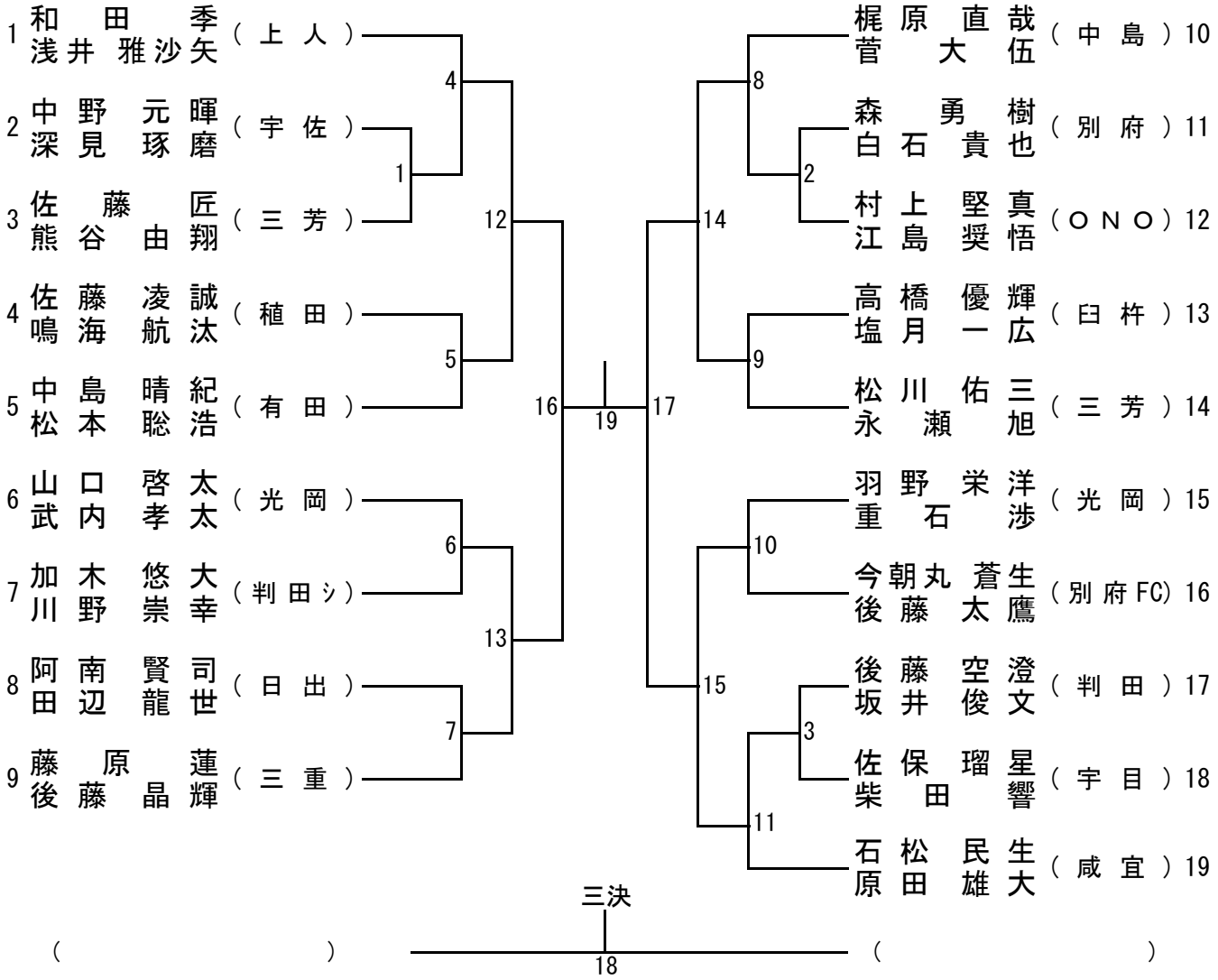
6年生男子ダブルス(6BD)