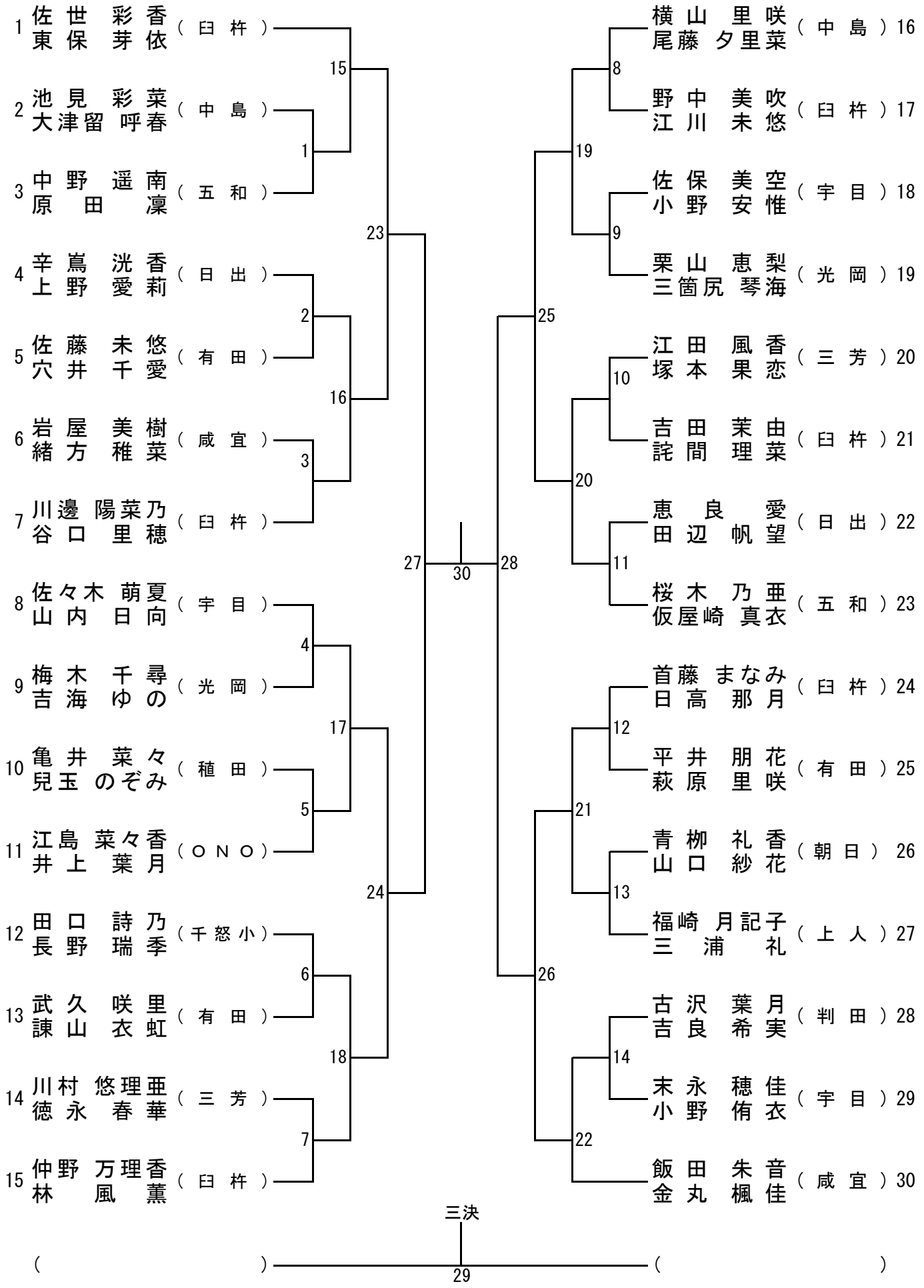4年生以下女子ダブルス(4GD)