平成23年度　第32回　日田市小学生ﾊﾞﾄﾞﾐﾝﾄﾝ大会

４年女子ダブルス（４GD)得点入力表

試合番号	氏名	選手番号	クラブ名	勝敗	スコア 得点	勝敗	氏名	選手番号	クラブ名
4GD-1	萩原里咲 平井朋花	2	(有田JBC)	0	13-21 5-21	2	中野遥南 原田凛	3	(五和JBC)
4GD-2	平島未来 江田風香	4	(三芳JBC)	1	21-15 22-24 13-21	2	三箇尻琴美 吉海ゆの	5	(光岡JBS)
4GD-3	諫山衣虹 金子美月	8	(有田JBC)	0	10-21 6-21	2	梅木千尋 栗山恵梨	9	(光岡JBS)
4GD-4	川村悠理亜 徳永春華	10	(三芳JBC)	0	8-21 4-21	2	岩屋美樹 緒方稚菜	11	(咸宜JBC)
4GD-5	飯田朱音 金丸楓佳	1	(咸宜JBC)	2	21-5 21-3	0	中野遥南 原田凛	3	(五和JBC)
4GD-6	三箇尻琴美 吉海ゆの	5	(光岡JBS)	2	21-18 21-9	0	山口紗花 青柳礼香	6	(朝日JBC)
4GD-7	桜木乃亜 仮屋崎真衣	7	(五和JBC)	2	21-10 21-13	0	梅木千尋 栗山恵梨	9	(光岡JBS)
4GD-8	岩屋美樹 緒方稚菜	11	(咸宜JBC)	2	21-15 21-11	0	佐藤未悠 穴井千愛	12	(有田JBC)
4GD-9	飯田朱音 金丸楓佳	1	(咸宜JBC)	2	21-3 21-2	0	三箇尻琴美 吉海ゆの	5	(光岡JBS)
4GD-10	桜木乃亜 仮屋崎真衣	7	(五和JBC)	0	9-21 18-21	2	岩屋美樹 緒方稚菜	11	(咸宜JBC)
決 4GD-11	飯田朱音 金丸楓佳	1	(咸宜JBC)	2	21-8 21-11	0	岩屋美樹 緒方稚菜	11	(咸宜JBC)
三決 4GD-12	三箇尻琴美 吉海ゆの	5	(光岡JBS)	0	4-21 14-21	2	桜木乃亜 仮屋崎真衣	7	(五和JBC)

4年生女子ダブルス（4GD）

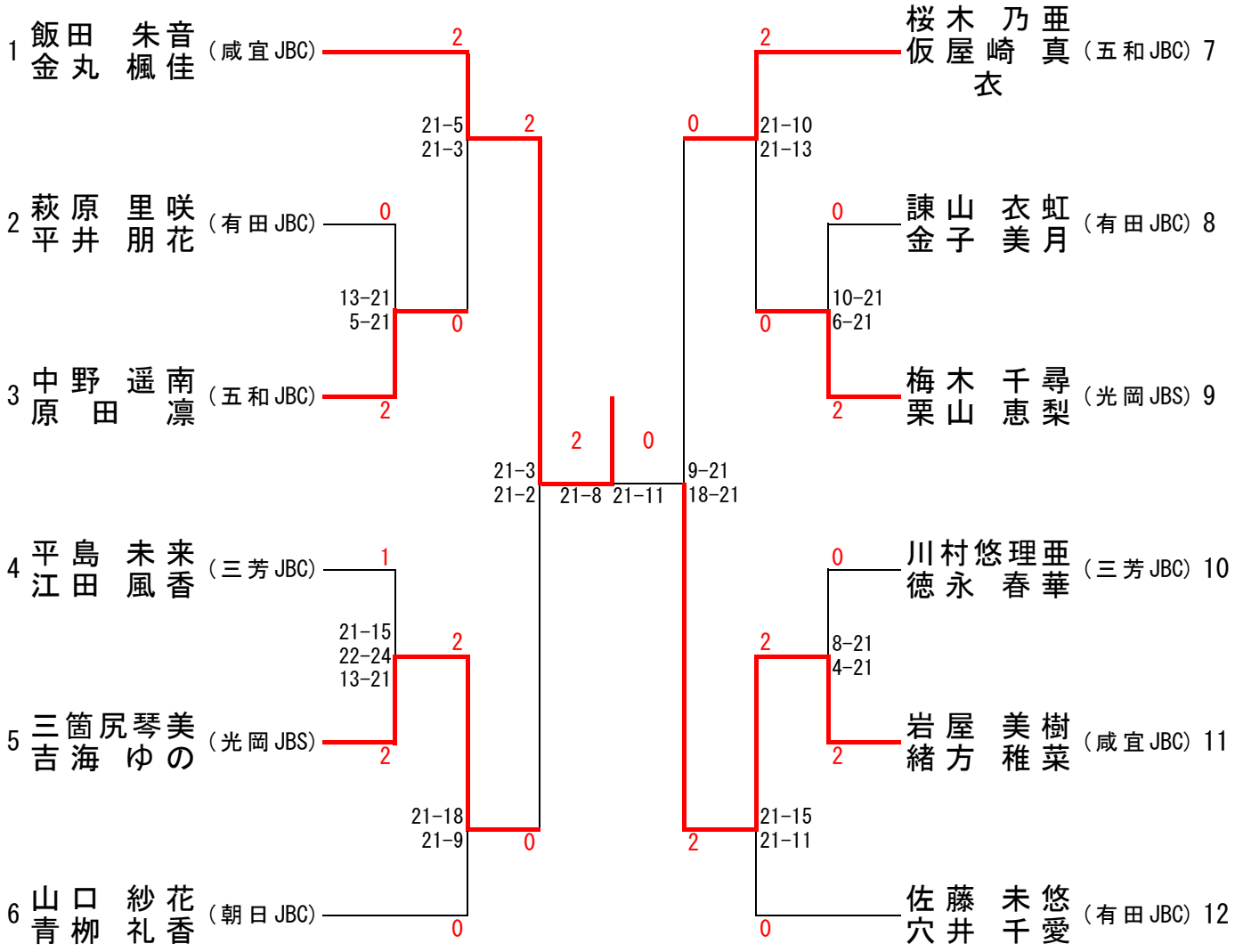
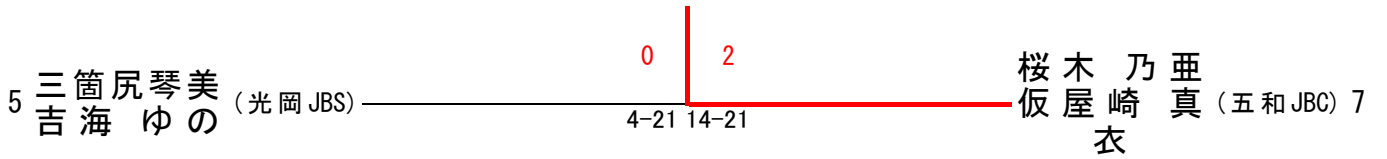
三位決定