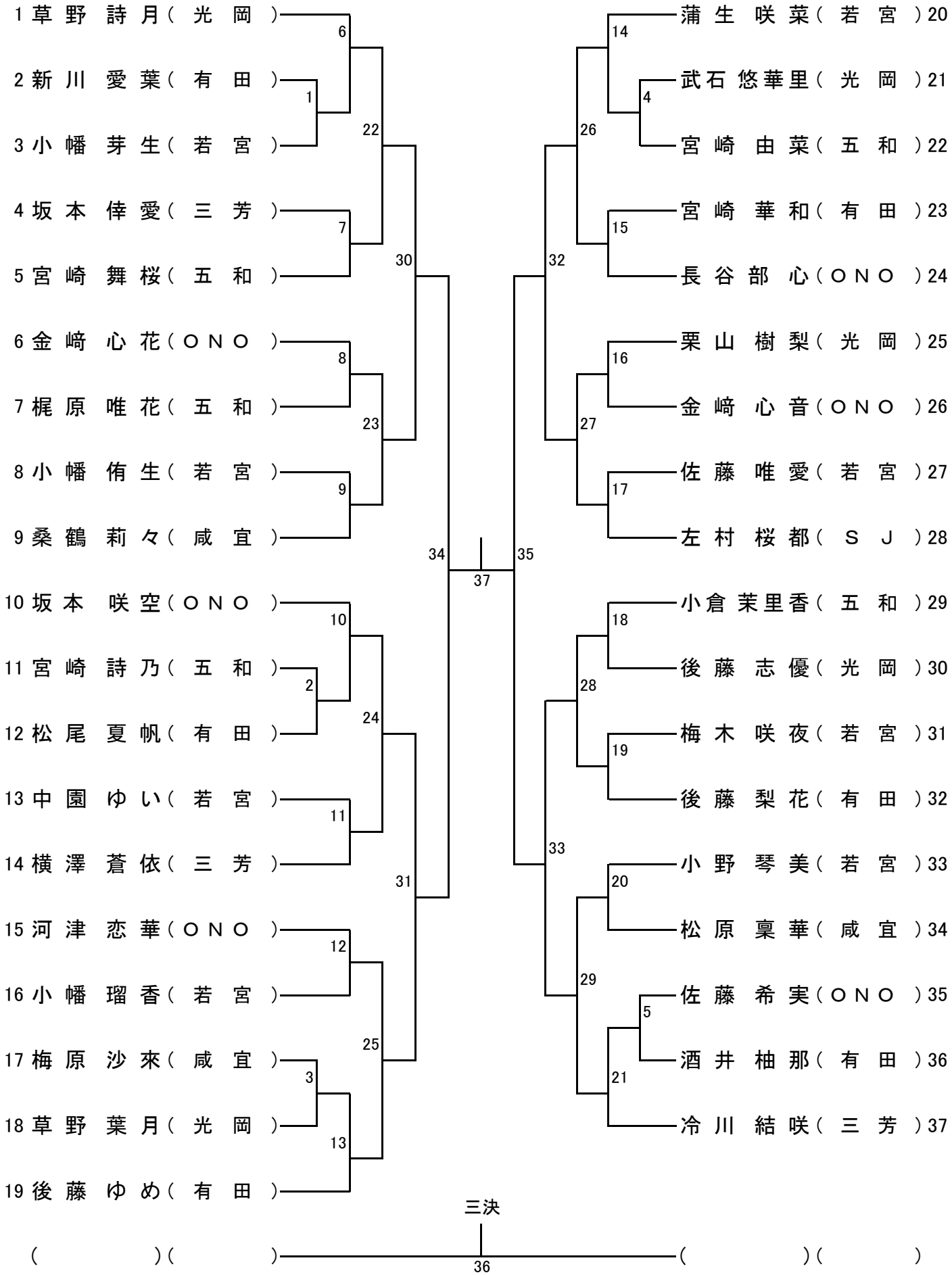4年生以下女子シングルス(4GS)