4年生女以下子ダブルス（4GD）

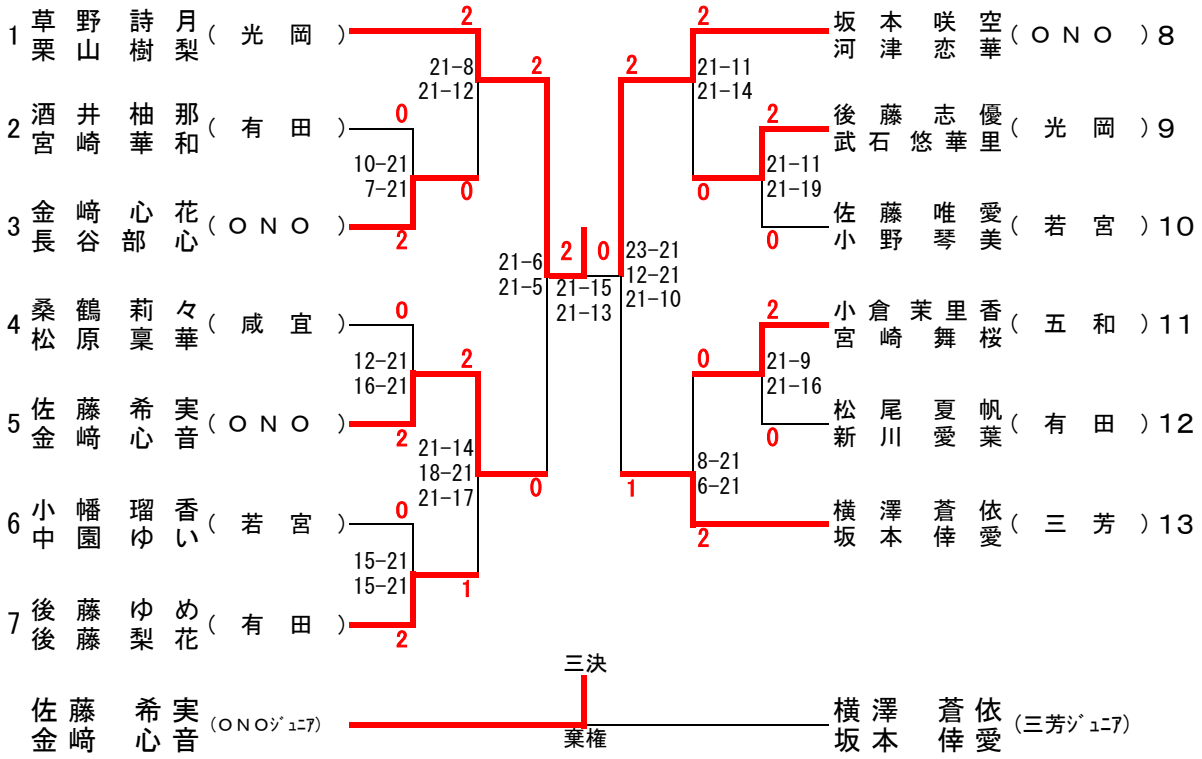

5年生女子ダブルス（5GD）

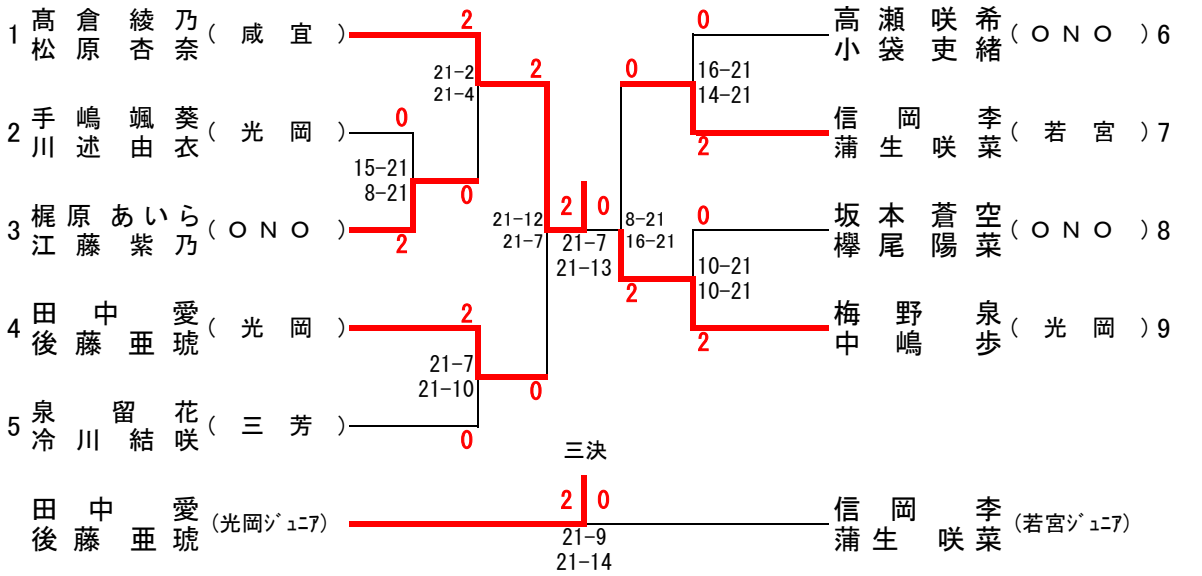
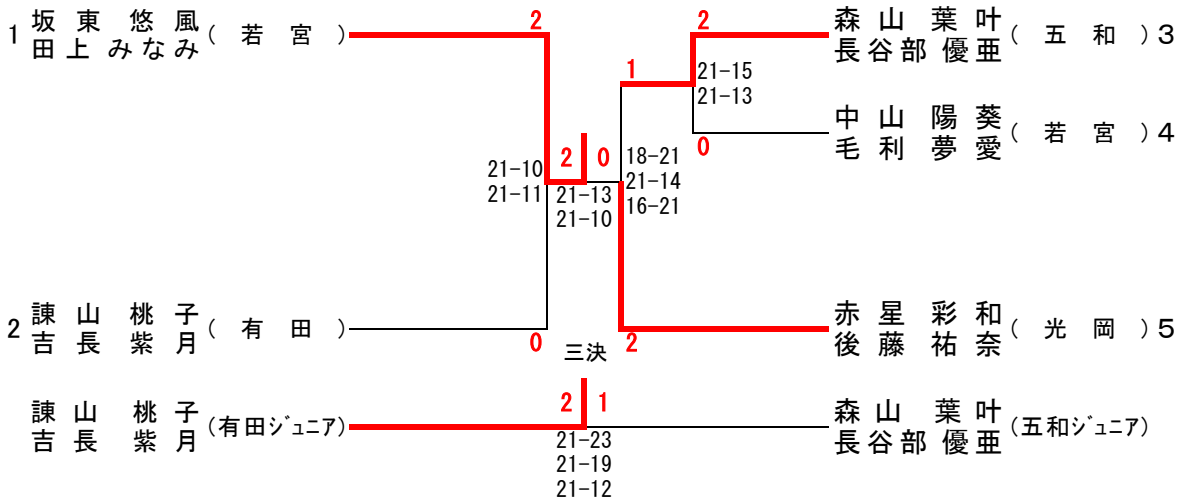
6年生女子ダブルス（6GD）