BAコンソレ

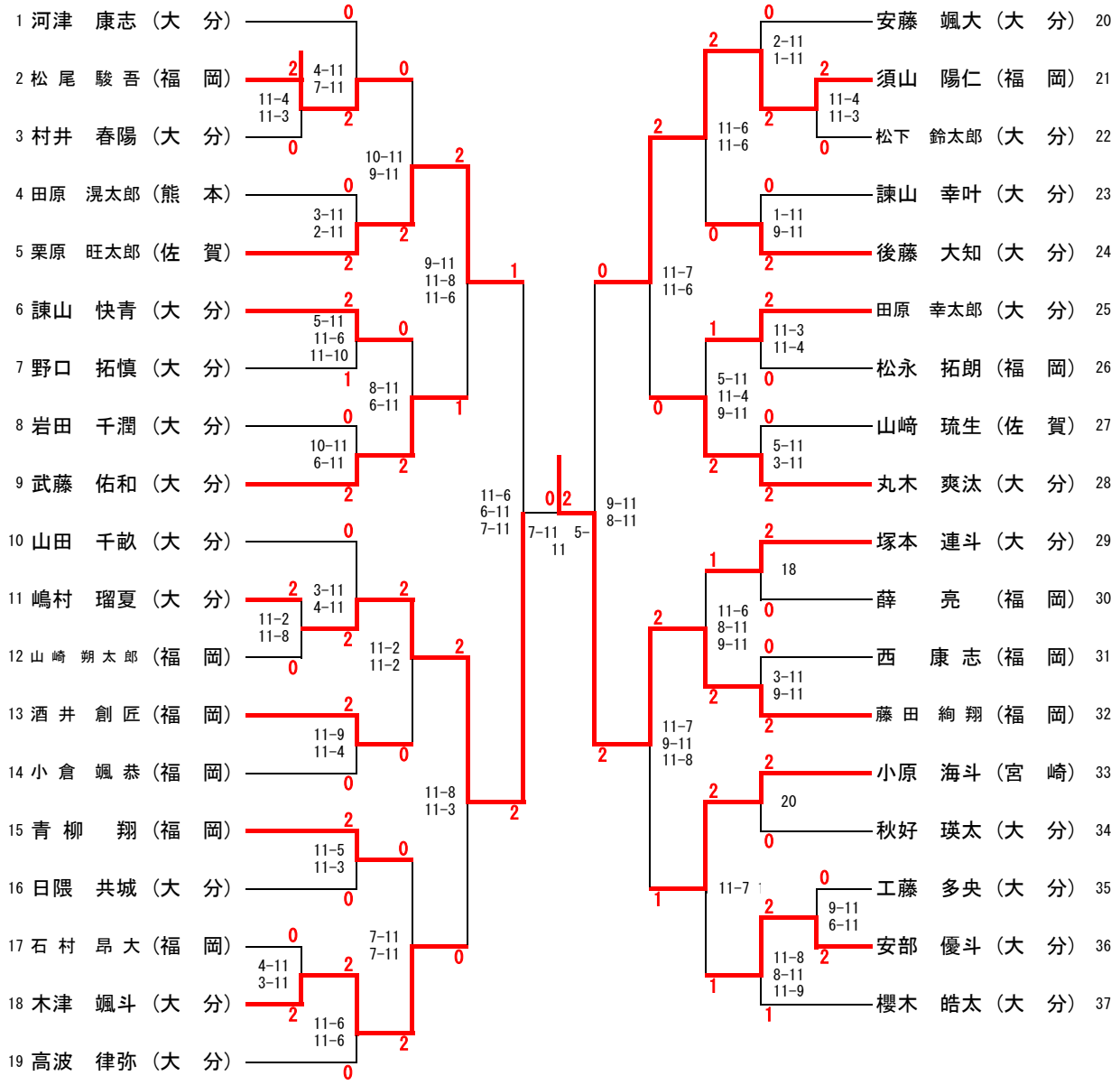
1 河津　康志（大　分）
2 松 尾　駿 吾（福　岡）
3 村井　春陽（大　分）
4 田原　滉太郎（熊　本）
5 栗原　旺太郎（佐　賀）
6 諫山　快青（大　分）
7 野口　拓慎（大　分）
8 岩田　千潤（大　分）
9 武藤　佑和（大　分）
10 山田　千畝（大　分）
11 嶋村　瑠夏（大　分）
12 山 崎　朔 太 郎（福　岡）
13 酒 井　創 匠（福　岡）
14 小 倉　颯 恭（福　岡）
15 青 柳　翔（福　岡）
16 日隈　共城（大　分）
17 石 村　昂 大（福　岡）
18 木津　颯斗（大　分）
19 高波　律弥（大　分）
20 安藤　颯大（大　分）
21 須山　陽仁（福　岡）
22 松下　鈴太郎（大　分）
23 諫山　幸叶（大　分）
24 後藤　大知（大　分）
25 田原　幸太郎（大　分）
26 松永　拓朗（福　岡）
27 山﨑　琉生（佐　賀）
28 丸木　爽汰（大　分）
29 塚本　連斗（大　分）
30 薛　亮（福　岡）
31 西　康 志（福　岡）
32 藤 田　絢 翔（福　岡）
33 小原　海斗（宮　崎）
34 秋好　瑛太（大　分）
35 工藤　多央（大　分）
36 安部　優斗（大　分）
37 櫻木　皓太（大　分）