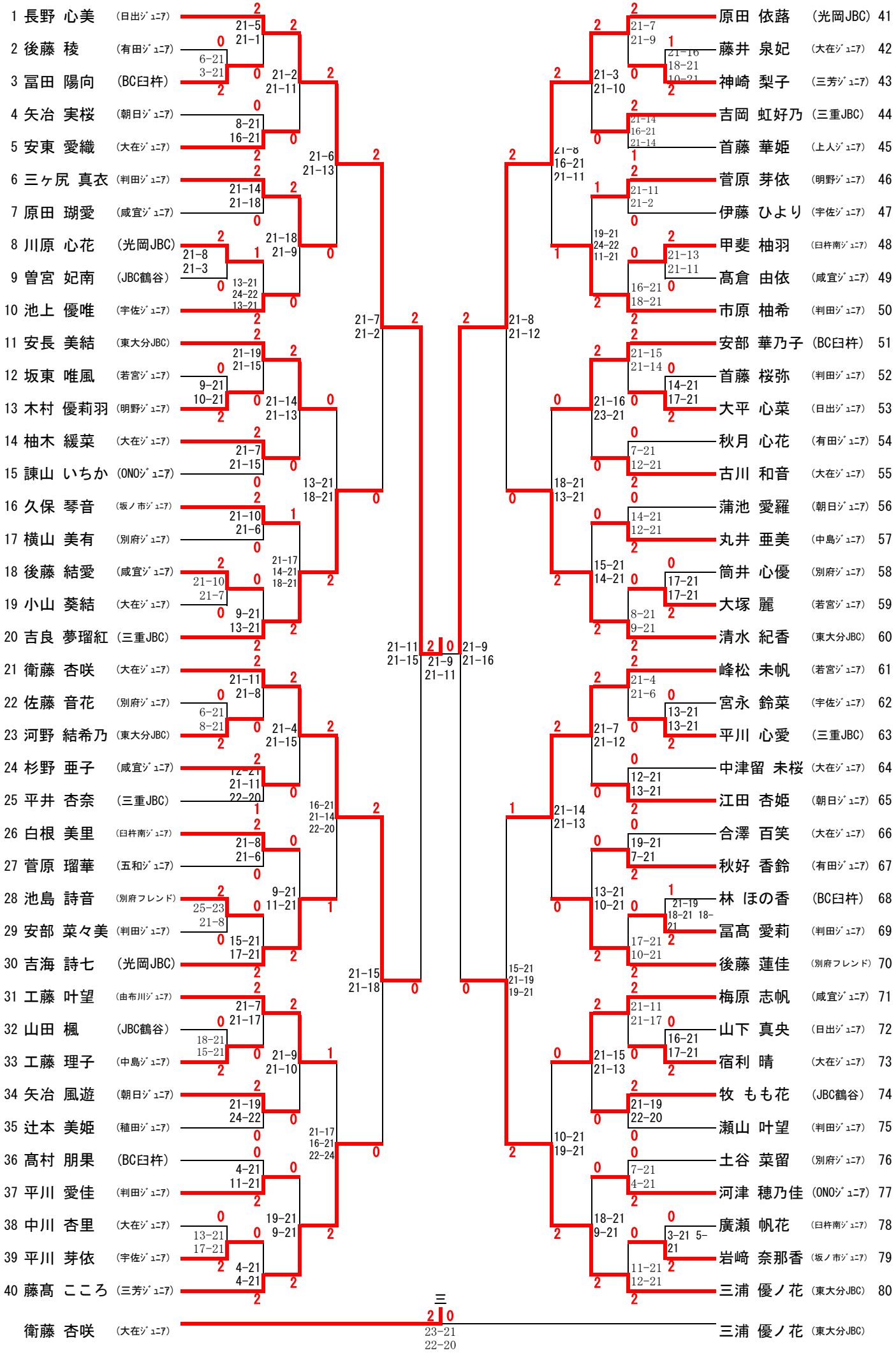6年生女子シングルス（6GS）