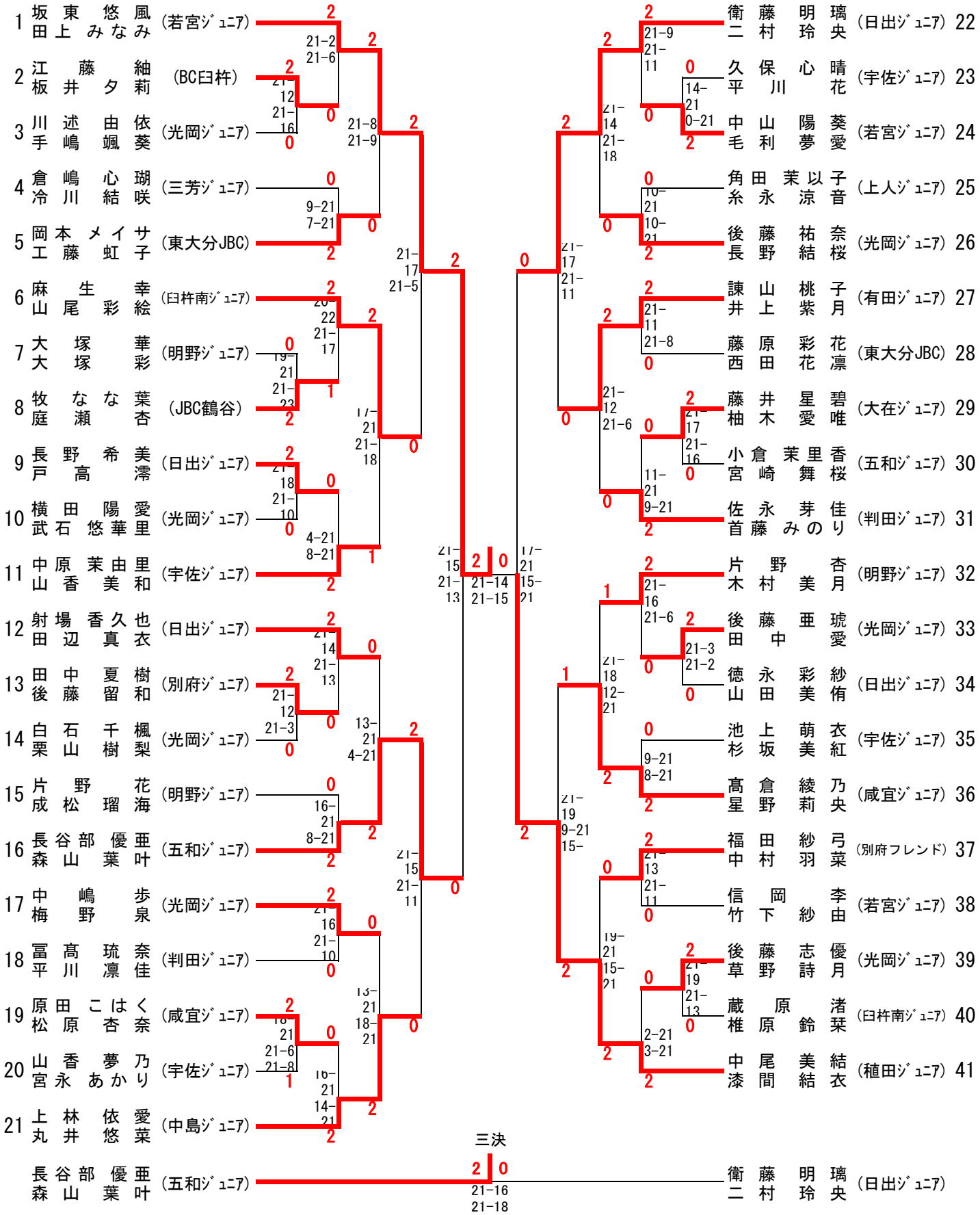4年生女子ダブルス(4GD)