３年生以下男子シングルス（3BS）

三隈中体育館
（試合番号1～40まで）

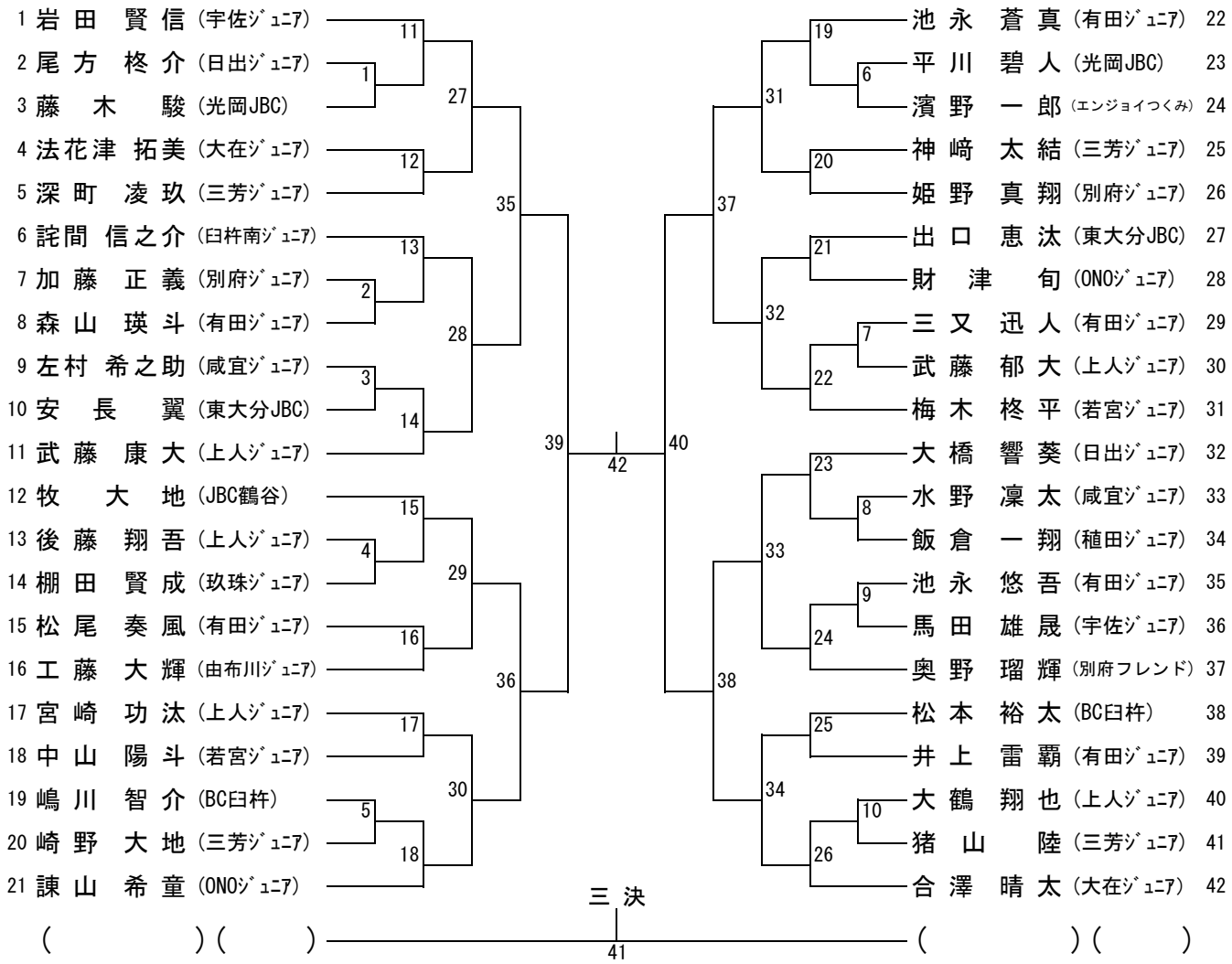

4年生男子シングルス（4BS）
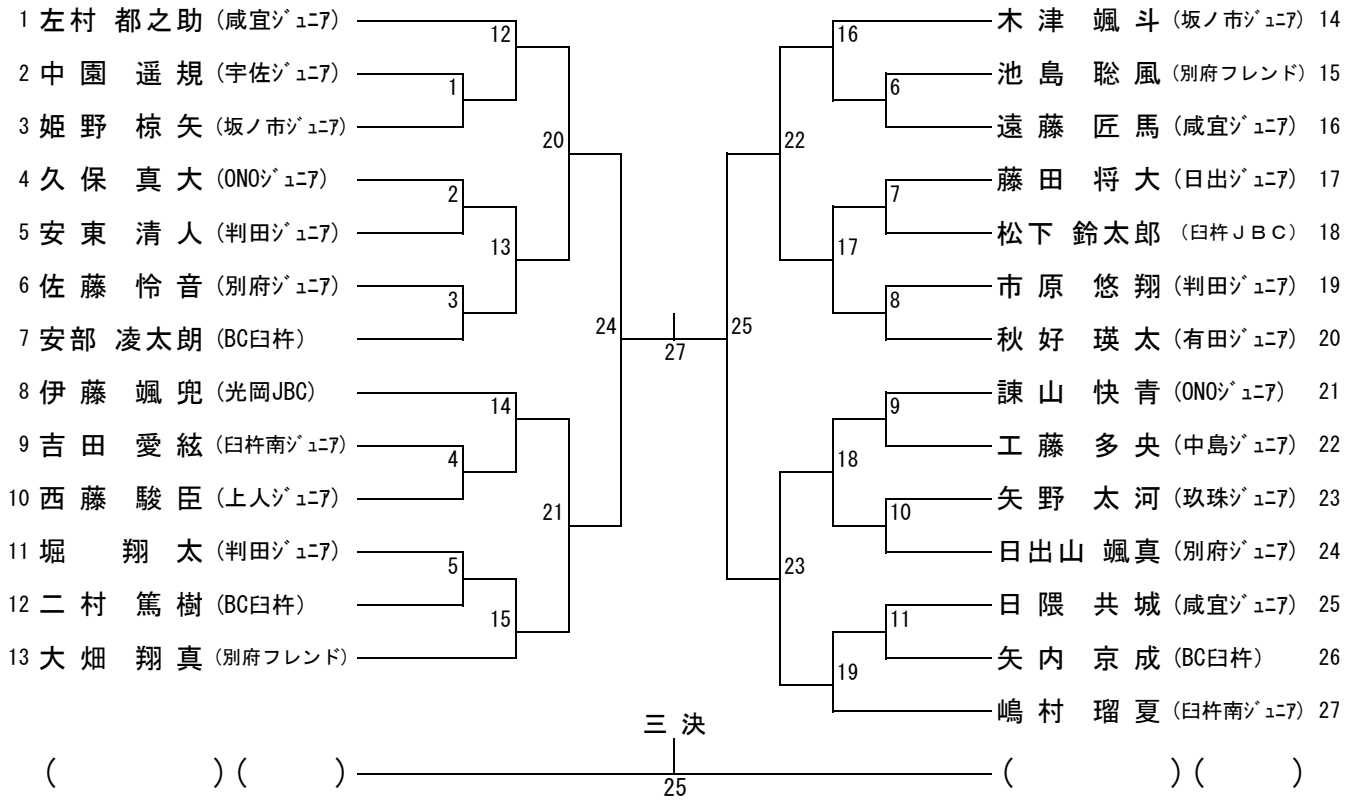
（試合番号１～25まで）