6年生女子シングルス(6GS)

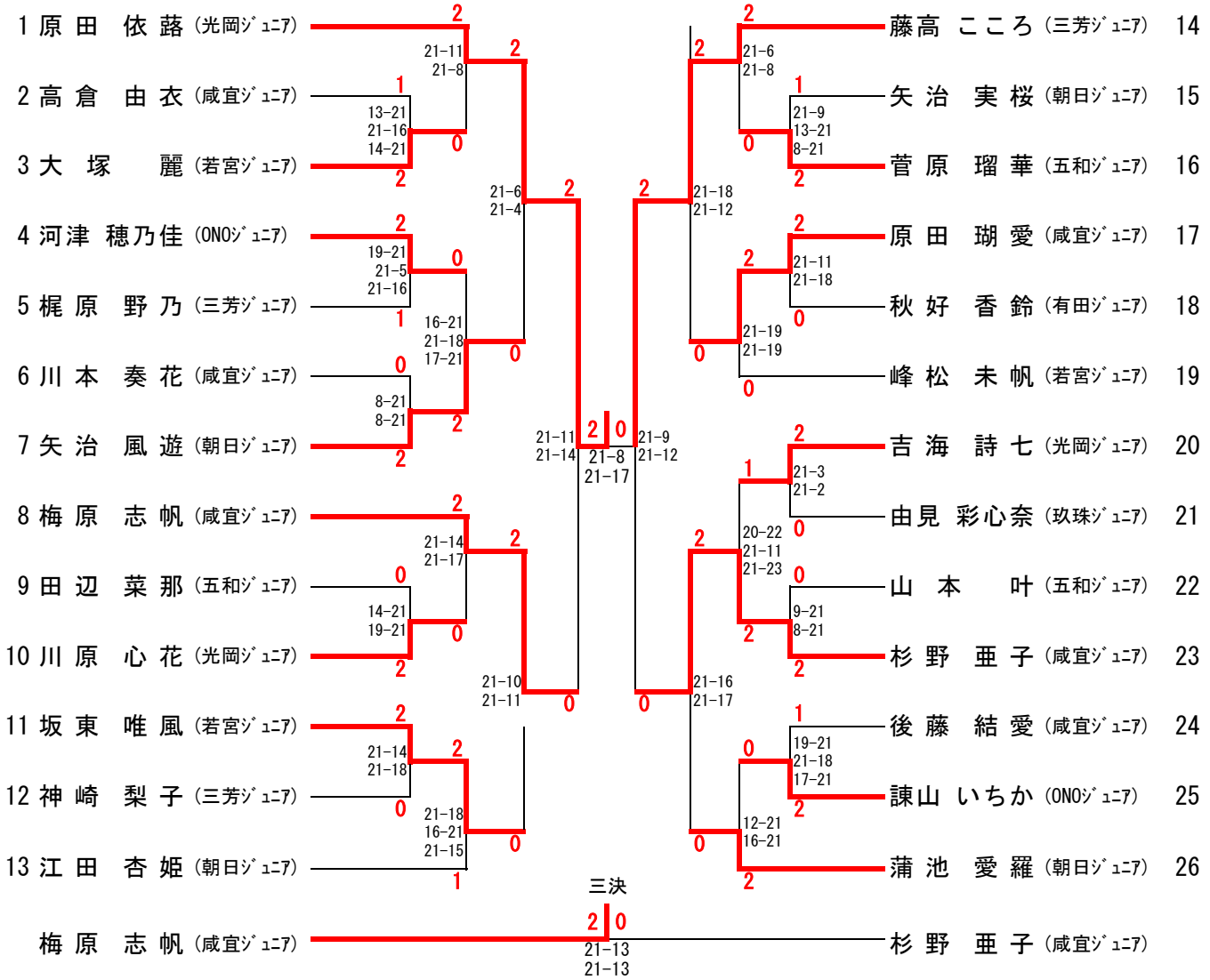

5年生女子シングルス(5GS)

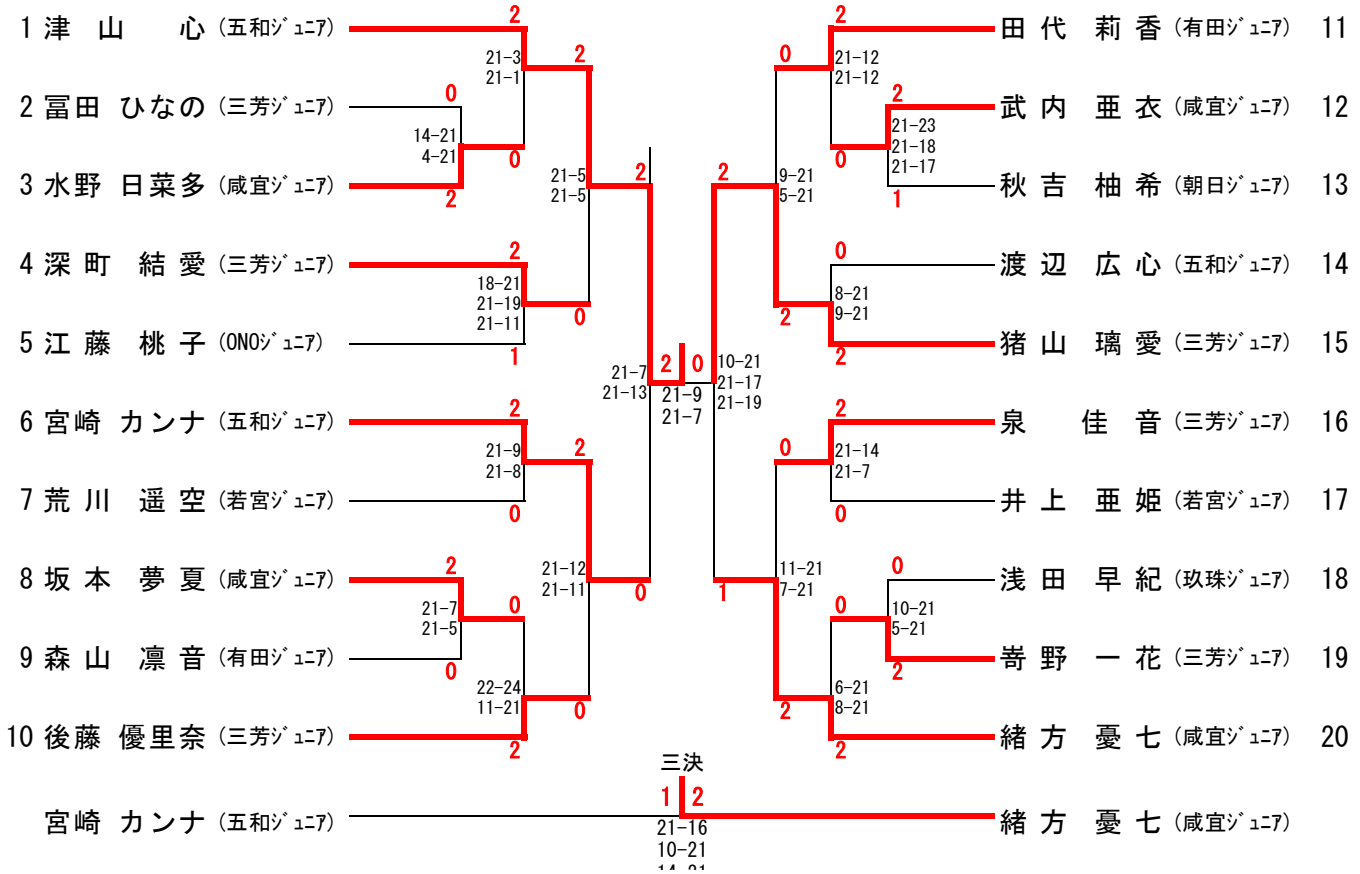
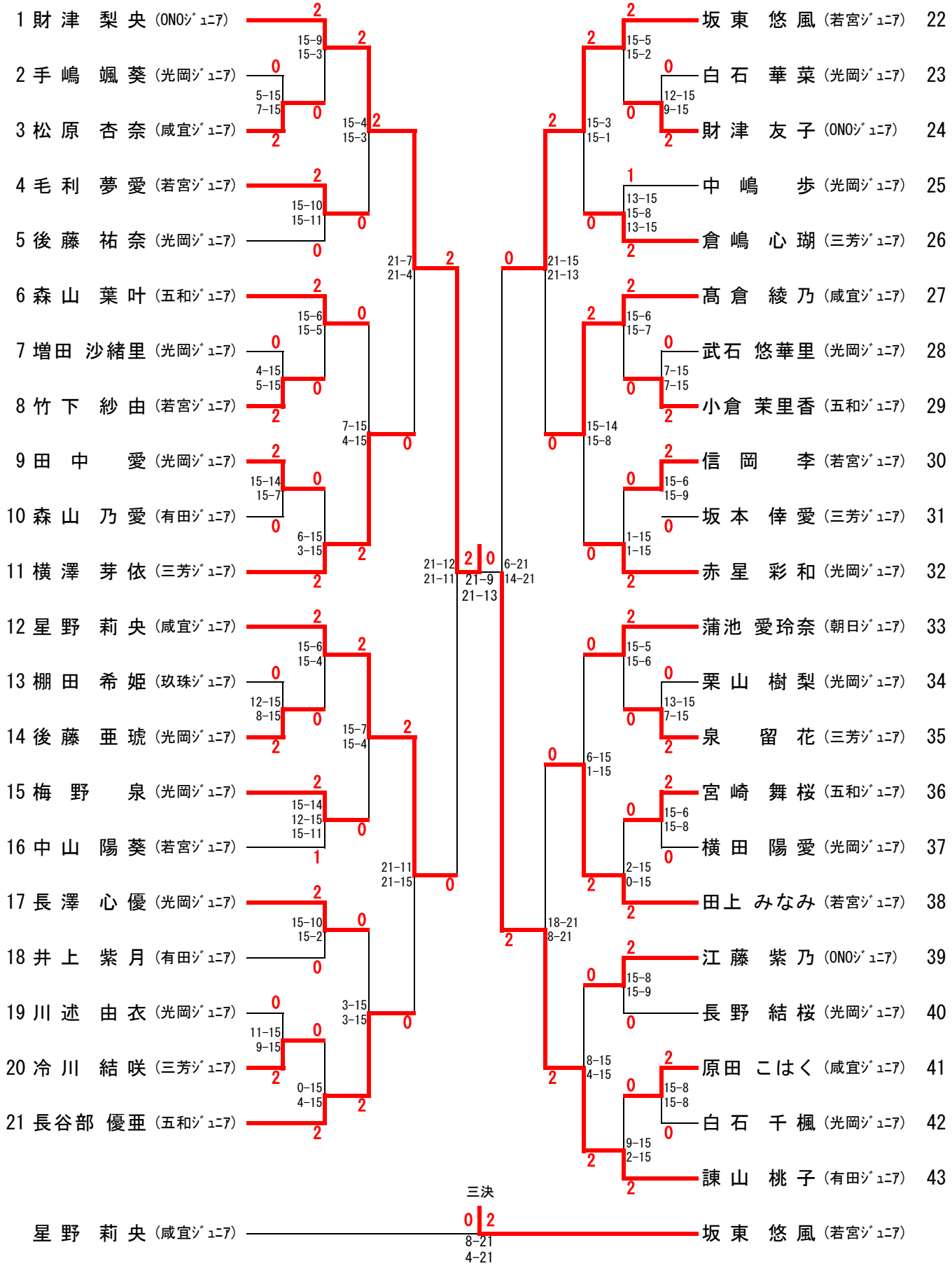
4年生女子シングルス(4GS)