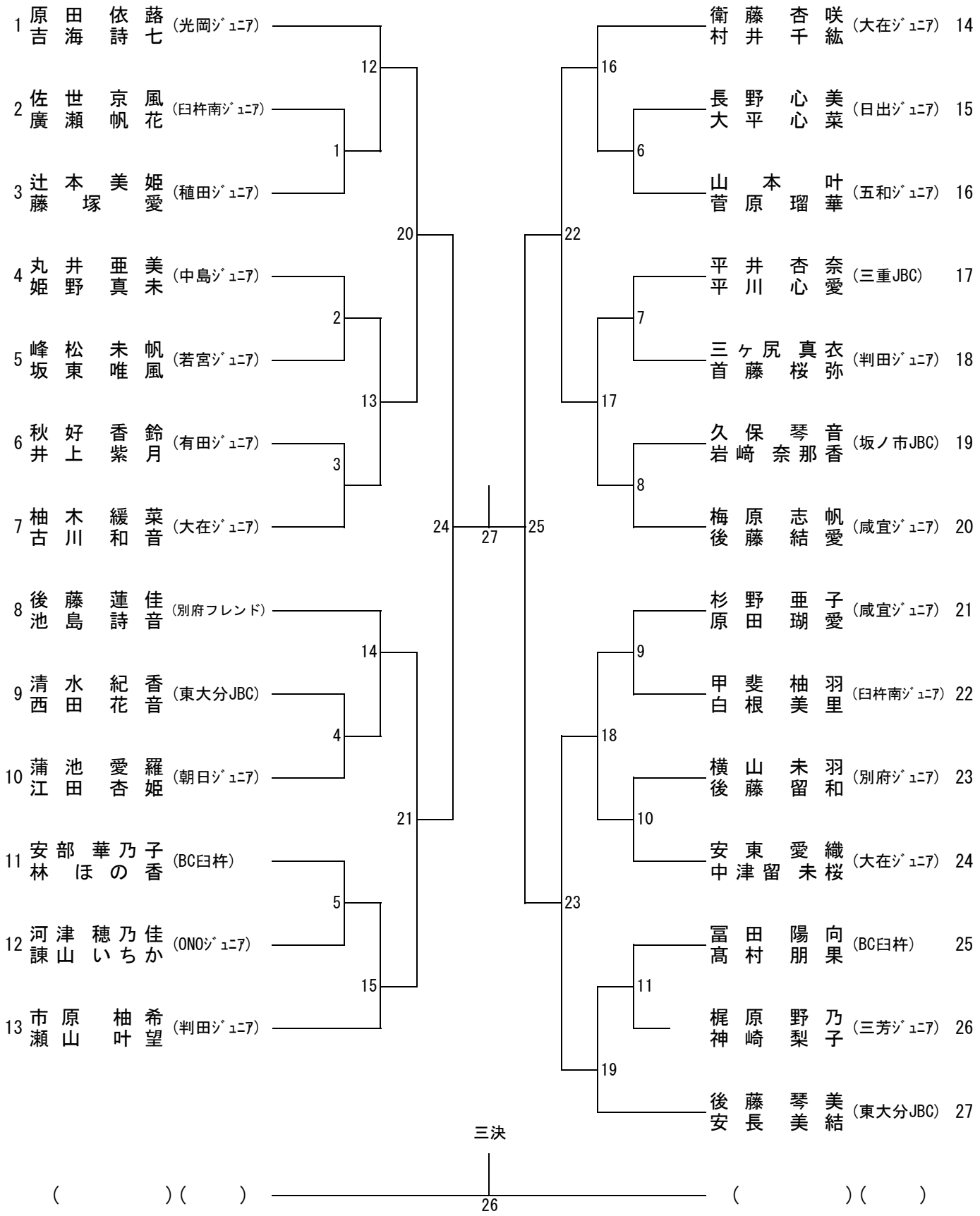5年生女子ダブルス（5GD）