4年生以下男子ダブルス（4BD）

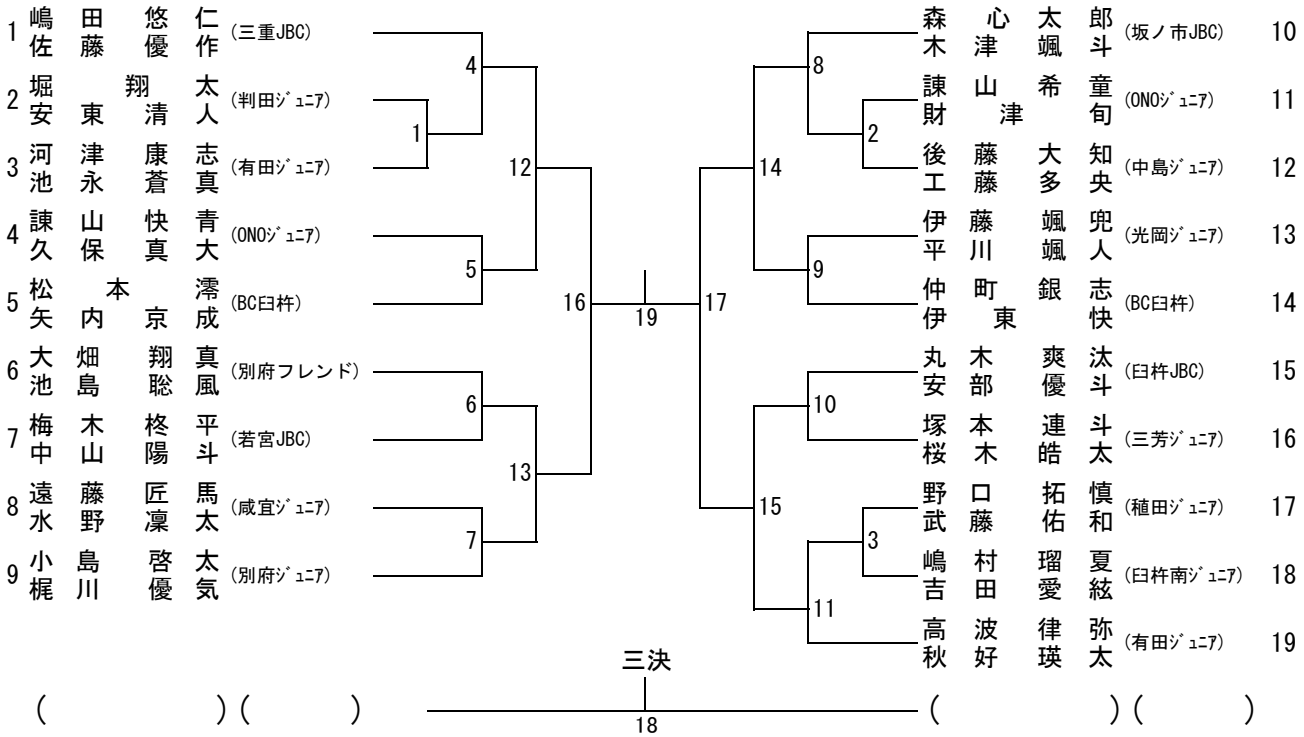

5年生男子ダブルス（5BD）

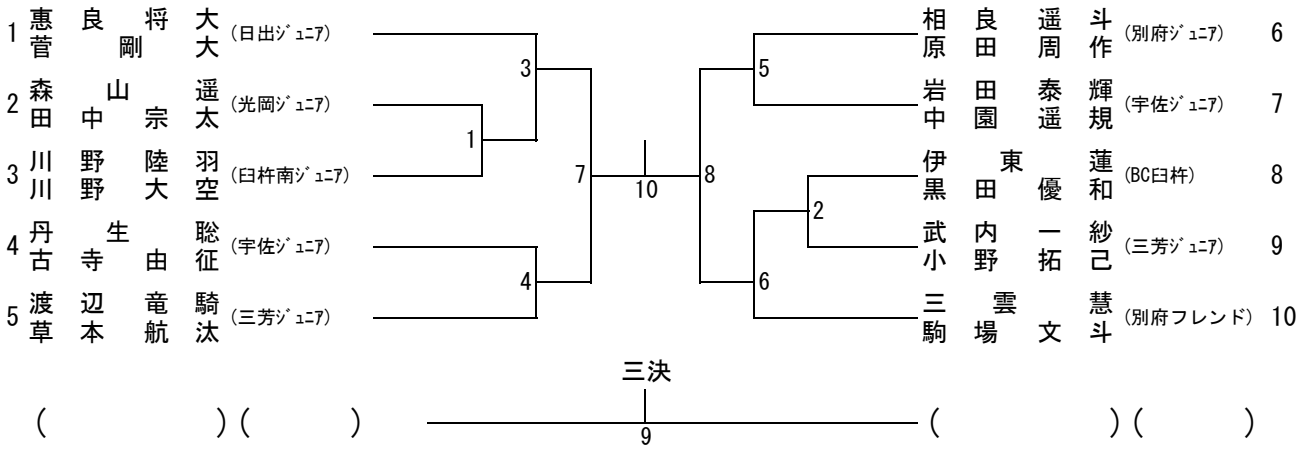
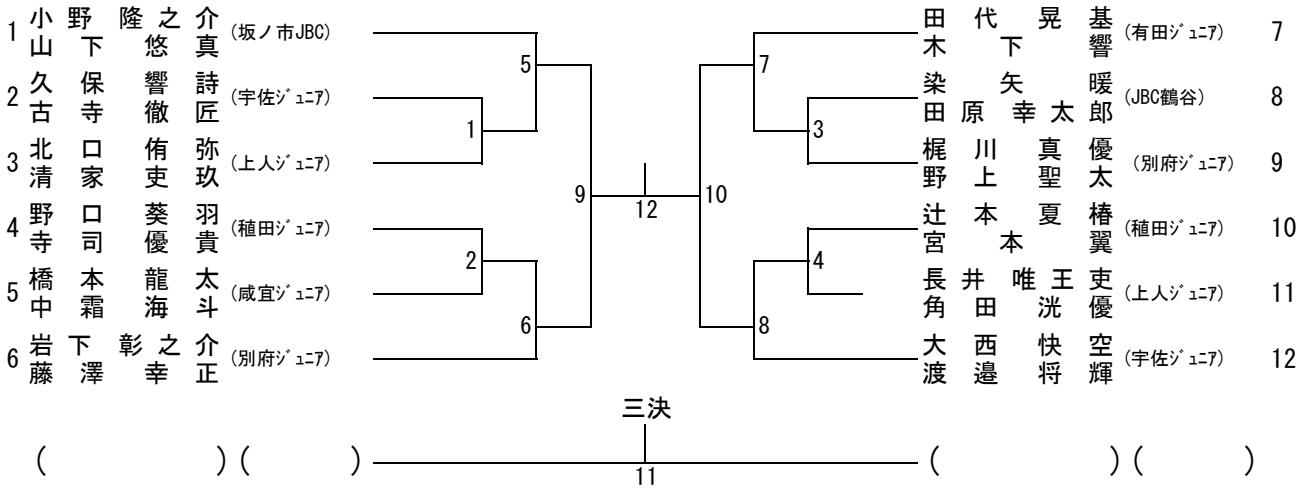
6年生男子ダブルス（6BD）