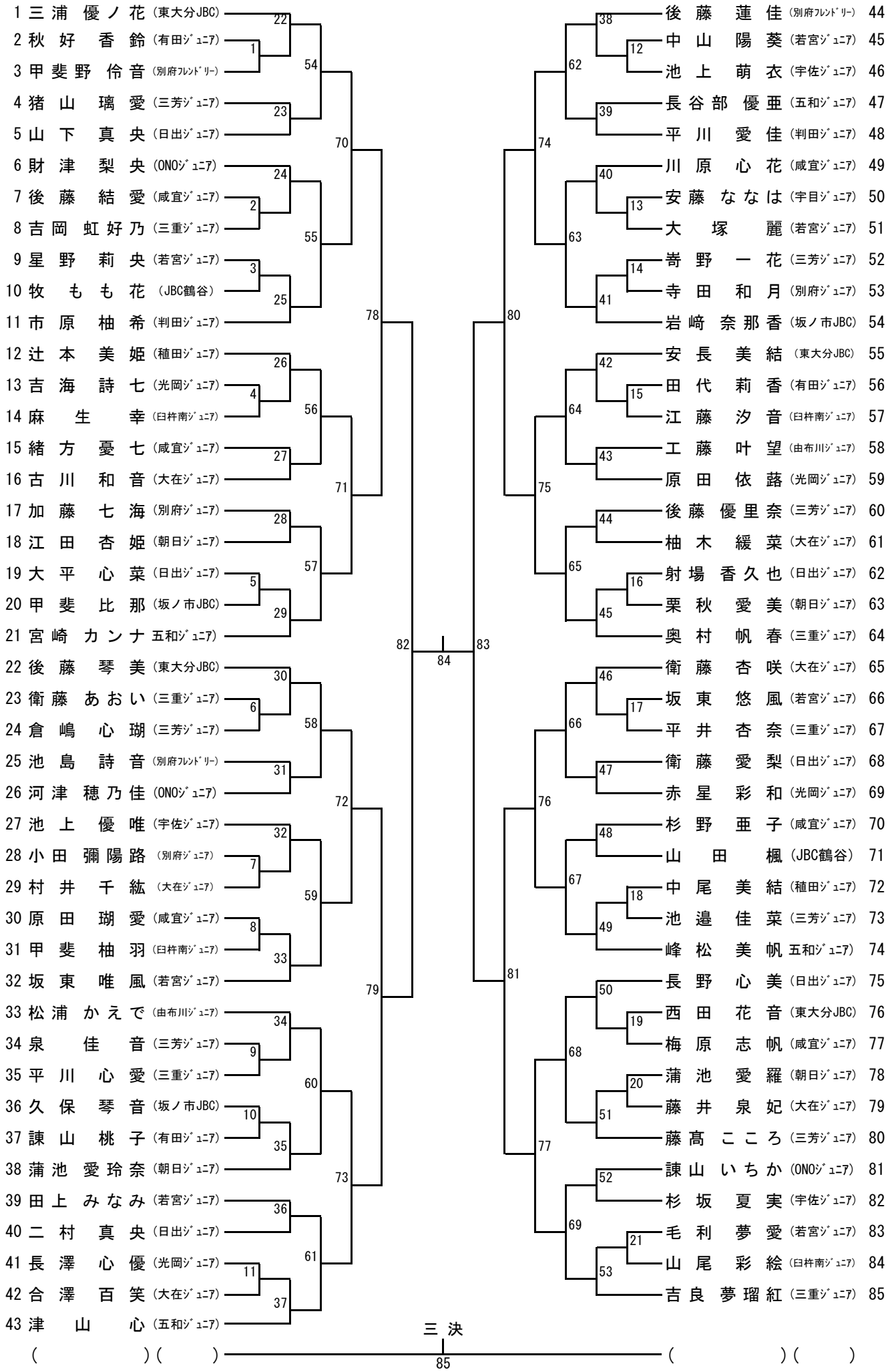4年生以下女子シングルス（4GS）