平成28年 第26回
ｼﾞｭﾆｱｵﾘﾝﾋﾟｯｸﾊﾞﾄﾞﾐﾝﾄﾝ

男子シングルス(BS)-(1)

（三隈中体育館）

1 杉本 一樹（中島ｼﾞｭﾆｱ）
2 帆足 一希（光岡ｼﾞｭﾆｱ）
3 吉良 夢翔（三重 JBC）
4 穴井 龍誠（東部中）
5 垂水 陽利（稙田ｼﾞｭﾆｱ）
6 染矢 甚（JBC鶴谷）
7 安東 拓夢（判田中）
8 高井 唯我（BJ 山の手）
9 猪原 弦（大在中）
10 三雲 耀（別府 FJ）
11 實崎 大将（坂ノ市 JBC）
12 矢野 太一（東部中）
13 西野 希海（城東 JBC）
14 稲田 奏公（判田中）
15 石丸 凌成（三隈中）
16 清水 裕紀（明野ｼﾞｭﾆｱ）
17 佐藤 吏矩（日出中）
18 東本 忠也（日出中）
19 利満 圭太（中島ｼﾞｭﾆｱ）
20 平川 大輝（三隈中）
21 森田 隆介（大在中）
22 佐藤 健太（判田中）
23 安部 暢人（坂ノ市JBC）
24 梶原 竜将（東部中）
25 山﨑 翔（BJ 中部）
26 吹出 哲嗣（城東 JBC）
27 相本 海里（坂ノ市 JBC）
28 高橋 佑羽（日出中）
29 井上 光稀（咸宜ｼﾞｭﾆｱ）
30 河村 亮汰（城東 JBC）
31 阿南 理久斗（日出ｼﾞｭﾆｱ）
32 廣瀬 侑真（中島ｼﾞｭﾆｱ）
33 重光 草太郎（判田中）
34 衛藤 智生（鶴谷中）
35 原田 亮太（東部中）

36 髙橋 諒（臼杵 TBC）
37 橋本 龍太（咸宜ｼﾞｭﾆｱ）
38 江川 亮（坂ノ市 JBC）
39 平田 友希（城東 JBC）
40 池上 統聖（西部中）
41 廣田 雄大（中島ｼﾞｭﾆｱ）
42 小野 瑞輝（東部中）
43 三ヶ尻 裕太（判田中）
44 住野 稜太（日出中）
45 長谷部 亮友（東部中）
46 山本 京典（判田中）
47 伊井 拓哉（坂ノ市 JBC）
48 木本 涼平（BJ 山の手）
49 佐藤 那哉（中島ｼﾞｭﾆｱ）
50 宇都宮 聡太（判田中）
51 高橋 彬（光岡ｼﾞｭﾆｱ）
52 田嶋 竜成（大在中）
53 三浦 凜太郎（日出中）
54 千原 徳太（南部中）
55 塚田 雄太（ONO ｼﾞｭﾆｱ）
56 清水 悠斗（城東 JBC）
57 玉利 将也（大在中）
58 安部 和（BJ 中部）
59 久保田 明輝（三重中）
60 吉田 晶（坂ノ市 JBC）
61 足立 健太郎（BJ 中部）
62 田代 朋久（判田中）
63 川浪 斗真（三隈中）
64 渡辺 光（城東 JBC）
65 谷 和隼（BJ 青山）
66 後藤 翔太（判田中）
67 仲町 響司（臼杵 JBC）
68 飯塚 隆太（中島ｼﾞｭﾆｱ）
69 中野 叶夢（東部中）
70 森永 嵐太（BJ 中部）
71 甲斐 千優（坂ノ市 JBC）

三決
髙橋 諒（臼杵 TBC） 0 2 井上 尚大（三重中）
16-21
20-22

男子シングルス (BS)-(2)

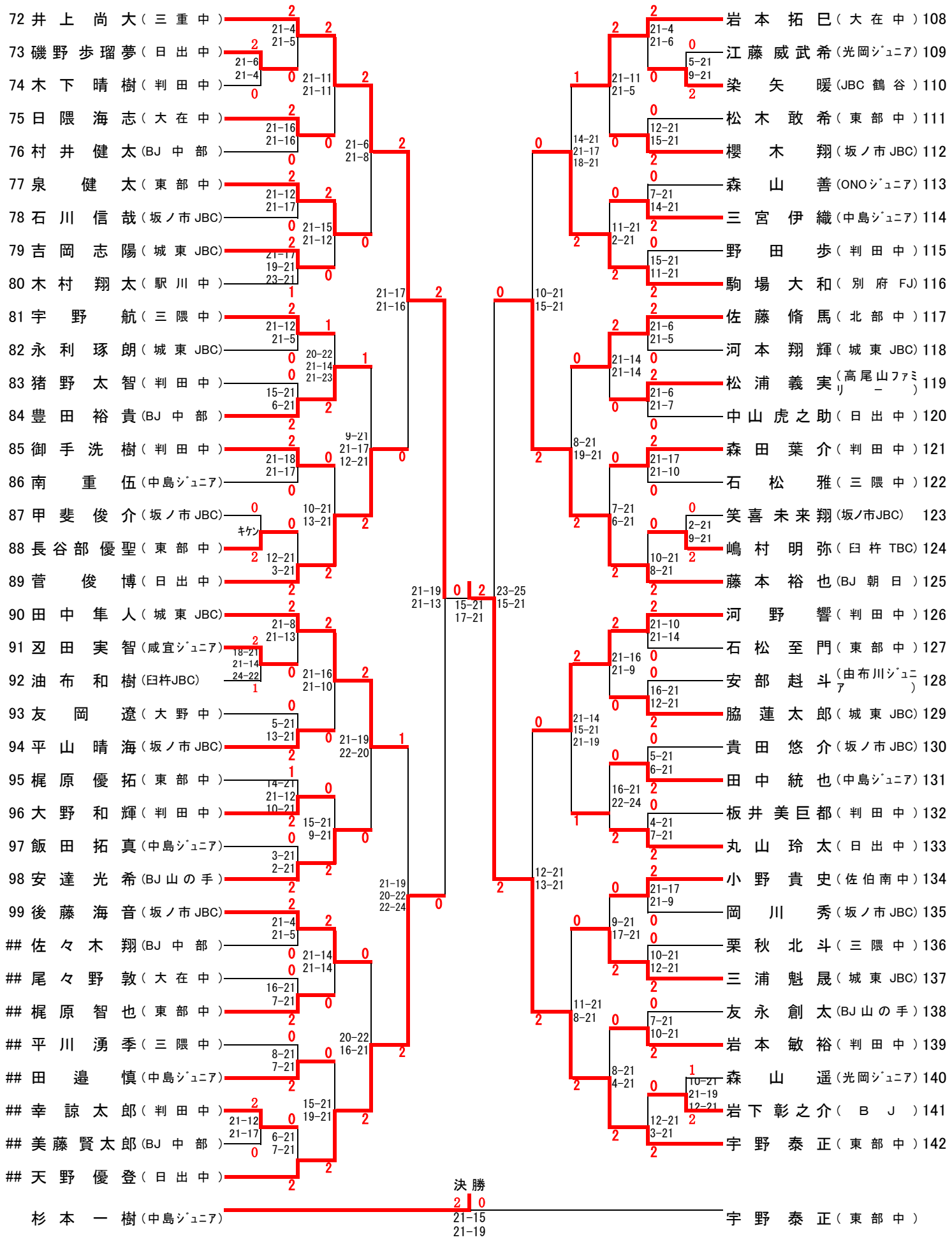
72 井上 尚大 (三重中)
73 磯野 歩瑠夢 (日出中)
74 木下 晴樹 (判田中)
75 日隈 海志 (大在中)
76 村井 健太 (BJ中部)
77 泉 健太 (東部中)
78 石川 信哉 (坂ノ市JBC)
79 吉岡 志陽 (城東JBC)
80 木村 翔太 (駅川中)
81 宇野 航 (三隈中)
82 永利 琢朗 (城東JBC)
83 猪野 太智 (判田中)
84 豊田 裕貴 (BJ中部)
85 御手洗 樹 (判田中)
86 南 重伍 (中島ジュニア)
87 甲斐 俊介 (坂ノ市JBC)
88 長谷部 優聖 (東部中)
89 菅 俊博 (日出中)
90 田中 隼人 (城東JBC)
91 刄田 実智 (咸宜ジュニア)
92 油布 和樹 (臼杵JBC)
93 友岡 遼 (大野中)
94 平山 晴海 (坂ノ市JBC)
95 梶原 優拓 (東部中)
96 大野 和輝 (判田中)
97 飯田 拓真 (中島ジュニア)
98 安達 光希 (BJ山の手)
99 後藤 海音 (坂ノ市JBC)
佐々木 翔 (BJ中部)
尾々野 敦 (大在中)
梶原 智也 (東部中)
平川 湧季 (三隈中)
田邉 慎 (中島ジュニア)
幸諒太郎 (判田中)
美藤賢太郎 (BJ中部)
天野 優登 (日出中)
杉本 一樹 (中島ジュニア)
岩本 拓巳 (大在中) 108
江藤 威武希 (光岡ジュニア) 109
染矢 暖 (JBC鶴谷) 110
松木 敢希 (東部中) 111
櫻木 翔 (坂ノ市JBC) 112
森山 善 (ONOジュニア) 113
三宮 伊織 (中島ジュニア) 114
野田 歩 (判田中) 115
駒場 大和 (別府FJ) 116
佐藤 脩馬 (北部中) 117
河本 翔輝 (城東JBC) 118
松浦 義実 (高尾山ファミリー) 119
中山 虎之助 (日出中) 120
森田 葉介 (判田中) 121
石松 雅 (三隈中) 122
笑喜 未来翔 (坂ノ市JBC) 123
嶋村 明弥 (臼杵TBC) 124
藤本 裕也 (BJ朝日) 125
河野 響 (判田中) 126
石松 至門 (東部中) 127
安部 赳斗 (由布川ジュニア) 128
脇 蓮太郎 (城東JBC) 129
貴田 悠介 (坂ノ市JBC) 130
田中 統也 (中島ジュニア) 131
板井 美巨都 (判田中) 132
丸山 玲太 (日出中) 133
小野 貴史 (佐伯南中) 134
岡川 秀 (坂ノ市JBC) 135
栗秋 北斗 (三隈中) 136
三浦 魁晟 (城東JBC) 137
友永 創太 (BJ山の手) 138
岩本 敏裕 (判田中) 139
森山 遥 (光岡ジュニア) 140
岩下 彰之介 (BJ) 141
宇野 泰正 (東部中) 142
決勝
宇野 泰正 (東部中)