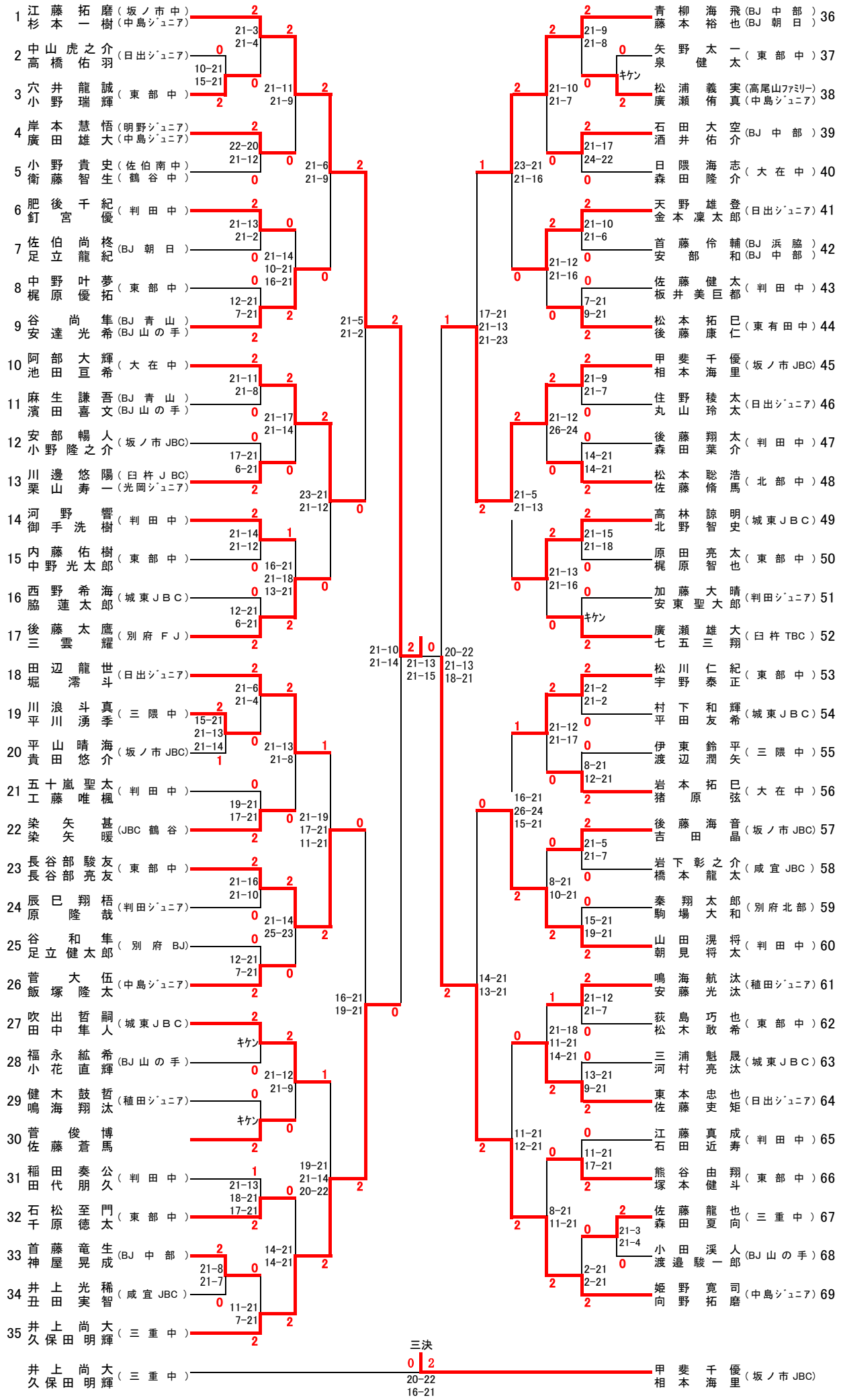第25回大分県ジュニアオリンピックバドミントン大会
男子ダブルス(BD)