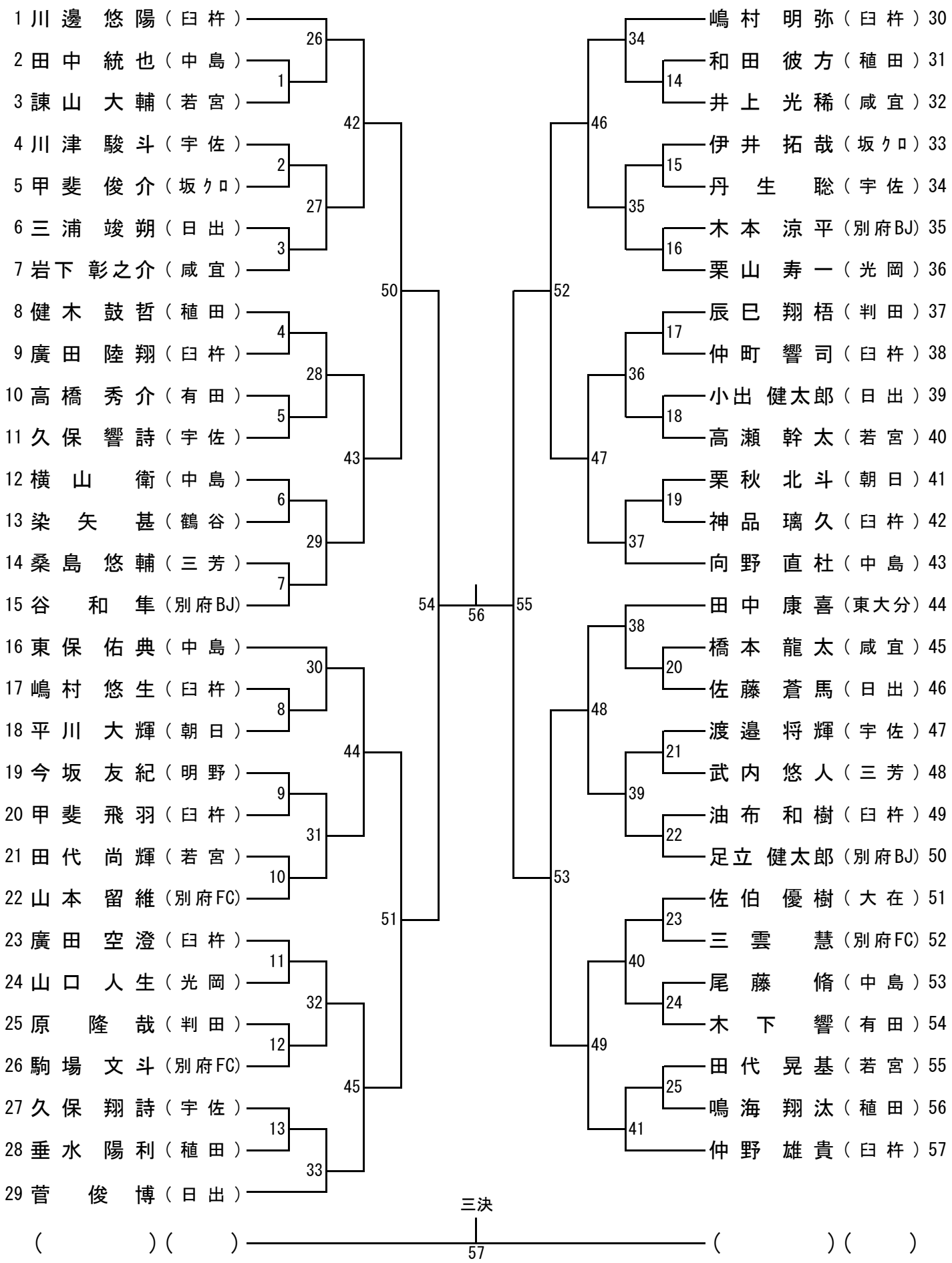4年生以下男子シングルス（4BS）