男子ダブルス(BD)

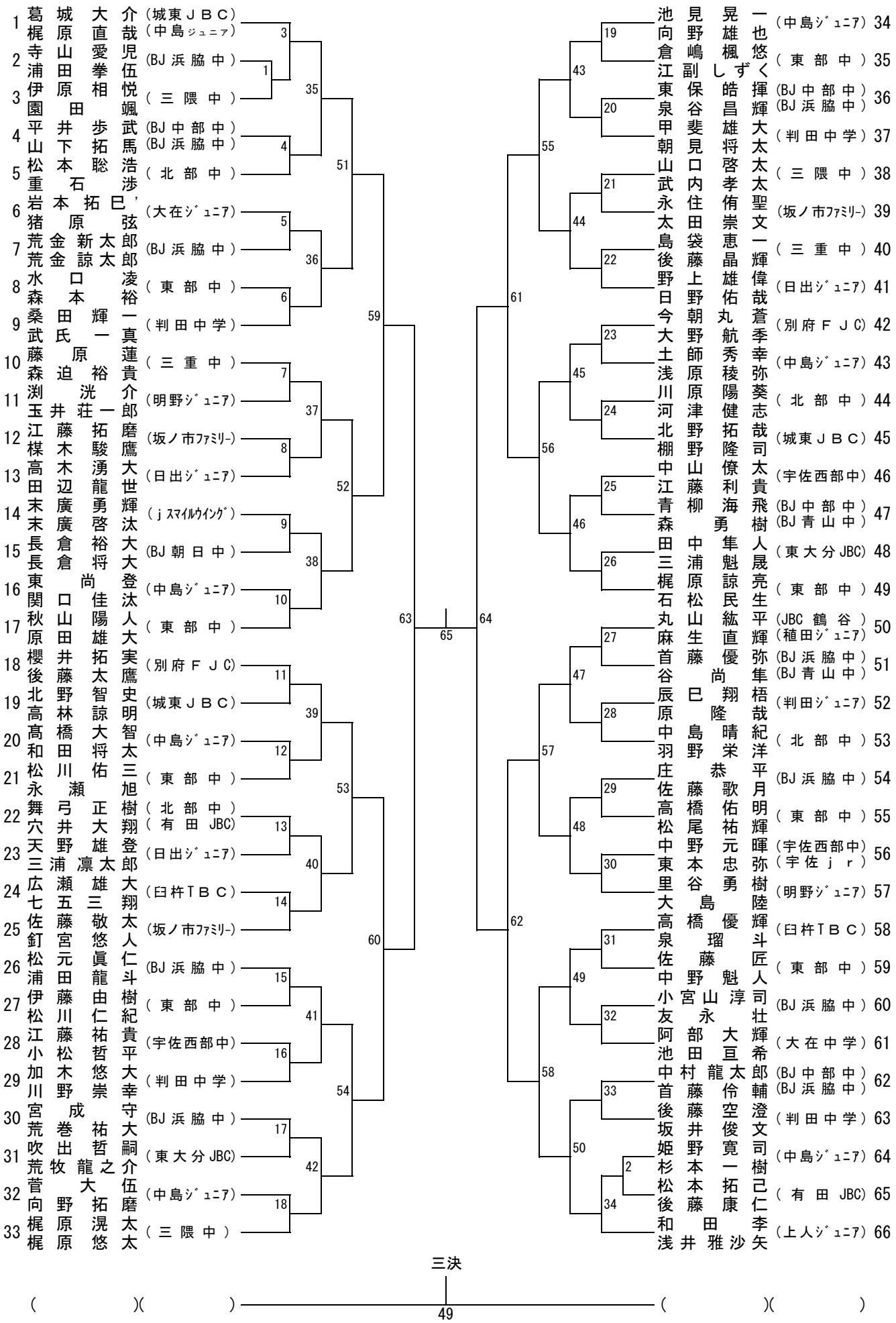
1 葛城大介 (城東ＪＢＣ)
梶原直哉 (中島ｼﾞｭﾆｱ)
2 寺山愛児 (BJ浜脇中)
浦田拳伍
3 伊原相悦 (三隈中)
園田颯
4 平井歩武 (BJ中部中)
山下拓馬 (BJ浜脇中)
5 松本聡浩 (北部中)
重石渉
6 岩本拓巳 (大在ｼﾞｭﾆｱ)
猪原弦
7 荒金新太郎 (BJ浜脇中)
荒金諒太郎
8 水口凌 (東部中)
森本裕
9 桑田輝一 (判田中学)
武氏一真
10 藤原蓮 (三重中)
森迫裕貴
11 渕洸介 (明野ｼﾞｭﾆｱ)
玉井荘一郎
12 江藤拓磨 (坂ノ市ﾌｧﾐﾘｰ)
楳木駿鷹
13 高木湧大 (日出ｼﾞｭﾆｱ)
田辺龍世
14 末廣勇輝 (ｊｽﾏｲﾙｳｲﾝｸﾞ)
末廣啓汰
15 長倉裕大 (BJ朝日中)
長倉将大
16 東尚登 (中島ｼﾞｭﾆｱ)
関口佳汰
17 秋山陽人 (東部中)
原田雄大
18 櫻井拓実 (別府ＦＪＣ)
後藤太鷹
19 北野智史 (城東ＪＢＣ)
高林諒明
20 髙橋大智 (中島ｼﾞｭﾆｱ)
和田将太
21 松川佑三 (東部中)
永瀬旭
22 舞弓正樹 (北部中)
穴井大翔 (有田JBC)
23 天野雄登 (日出ｼﾞｭﾆｱ)
三浦凛太郎
24 広瀬雄大 (臼杵ＴＢＣ)
七五三翔
25 佐藤敬太 (坂ノ市ﾌｧﾐﾘｰ)
釘宮悠人
26 松元眞仁 (BJ浜脇中)
浦田龍斗
27 伊藤由樹 (東部中)
松川仁紀
28 江藤祐貴 (宇佐西部中)
小松哲平
29 加木悠大 (判田中学)
川野崇幸
30 宮成守 (BJ浜脇中)
荒巻祐大
31 吹出哲嗣 (東大分JBC)
荒牧龍之介
32 菅大伍 (中島ｼﾞｭﾆｱ)
向野拓磨
33 梶原滉太 (三隈中)
梶原悠太
池見晃一 (中島ｼﾞｭﾆｱ) 34
向野雄也
倉嶋楓悠 (東部中) 35
江副しずく
東保皓揮 (BJ中部中) 36
泉谷昌輝 (BJ浜脇中)
甲斐雄大 (判田中学) 37
朝見将太
山口啓太 (三隈中) 38
武内孝太
永住侑聖 (坂ノ市ﾌｧﾐﾘｰ) 39
太田崇文
島袋恵一 (三重中) 40
後藤晶輝
野上雄偉 (日出ｼﾞｭﾆｱ) 41
日野佑哉
今朝丸蒼 (別府ＦＪＣ) 42
大野航季
土師秀幸 (中島ｼﾞｭﾆｱ) 43
浅原稜弥
川原陽葵 (北部中) 44
河津健志
北野拓哉 (城東ＪＢＣ) 45
棚野隆司
中山僚太 (宇佐西部中) 46
江藤利貴
青柳海飛 (BJ中部中) 47
森勇樹 (BJ青山中)
田中隼人 (東大分JBC) 48
三浦魁晟
梶原諒亮 (東部中) 49
石松民生
丸山紘平 (JBC鶴谷) 50
麻生直輝 (稙田ｼﾞｭﾆｱ)
首藤優弥 (BJ浜脇中) 51
谷尚隼 (BJ青山中)
辰巳翔梧 (判田ｼﾞｭﾆｱ) 52
原隆哉
中島晴紀 (北部中) 53
羽野栄洋
庄恭平 (BJ浜脇中) 54
佐藤歌月
高橋佑明 (東部中) 55
松尾祐輝
中野元暉 (宇佐西部中) 56
東本忠弥 (宇佐ｊｒ)
里谷勇樹 (明野ｼﾞｭﾆｱ) 57
大島陸
高橋優輝 (臼杵ＴＢＣ) 58
泉瑠斗
佐藤匠 (東部中) 59
中野魁人
小宮山淳司 (BJ浜脇中) 60
友永壮
阿部大輝 (大在中学) 61
池田亘希
中村龍太郎 (BJ中部中) 62
首藤伶輔 (BJ浜脇中)
後藤空澄 (判田中学) 63
坂井俊文
姫野寛司 (中島ｼﾞｭﾆｱ) 64
杉本一樹
松本拓己 (有田JBC) 65
後藤康仁
和田李 (上人ｼﾞｭﾆｱ) 66
浅井雅沙矢
三決
49