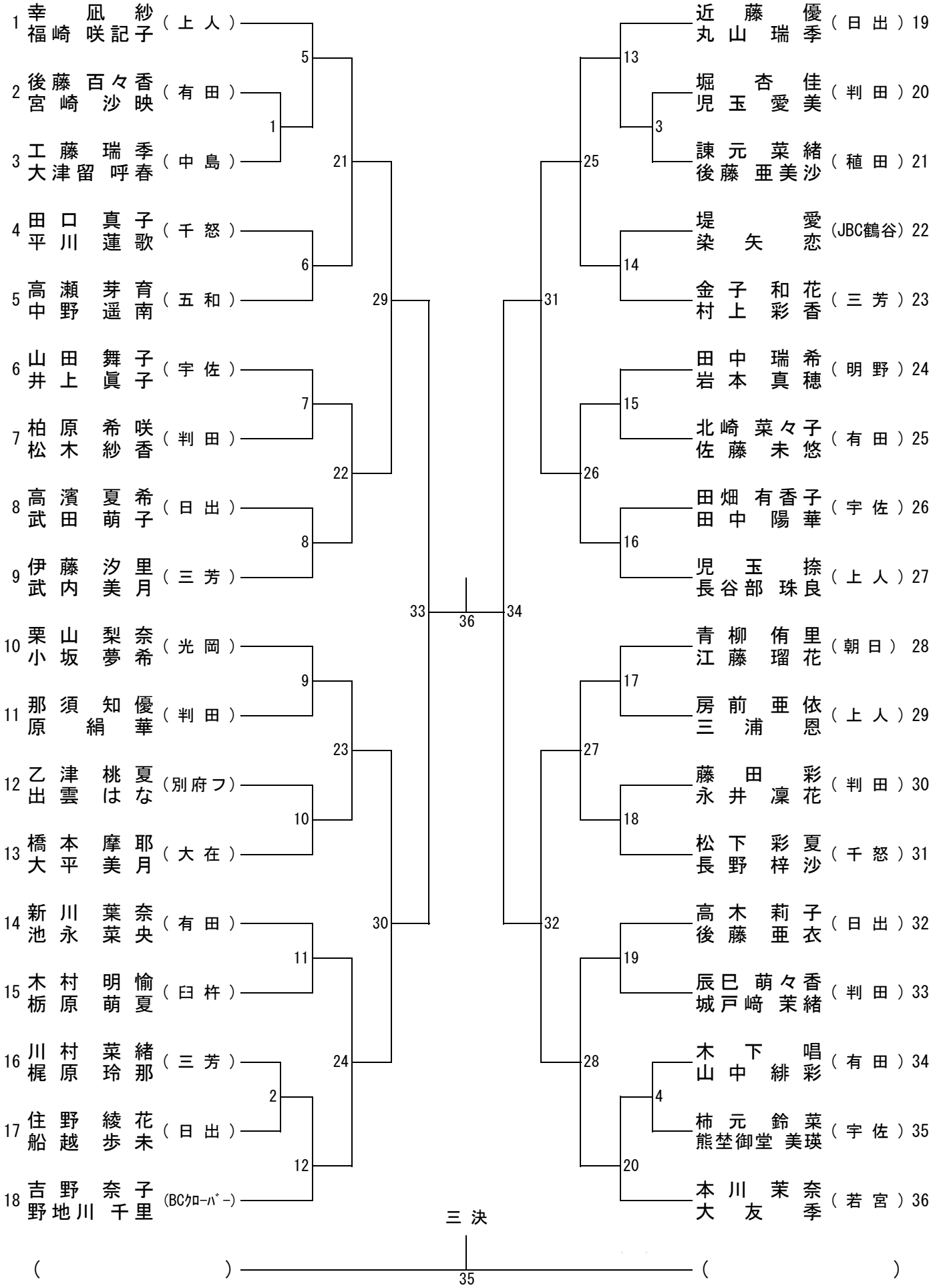6年生女子ダブルス（6GD）