平成23年度　第32回日田市小学生ﾊﾞﾄﾞﾐﾝﾄﾝ大会

6年男子シングルス（6BS)得点入力表

	試合番号	氏名	選手番号	クラブ名	勝敗	スコア 得点	勝敗	氏名	選手番号	クラブ名
6-1	6BS-1	江島 奬悟	6-2	(ONO JBC)	0	12-21 16-21	2	松本 聡浩	6-3	(有田 JBC)
6-2	6BS-2	後藤 康仁	6-4	(有田 JBC)	2	21-16 22-20	0	熊谷 由翔	6-5	(三芳 JBC)
6-3	6BS-3	倉嶋 楓悠	6-6	(三芳 JBC)	0	5-21 5-21	2	松本 拓巳	6-7	(有田 JBC)
6-4	6BS-4	松川 仁紀	6-1	(三芳 JBC)	1	19-21 21-12 20-22	2	松本 聡浩	6-3	(有田 JBC)
6-5	6BS-5	後藤 康仁	6-4	(有田 JBC)	0	11-21 10-21	2	松本 拓巳	6-7	(有田 JBC)
6-6	三決 6BS-6	松川 仁紀	6-1	(三芳 JBC)	2	21-16 21-11	0	後藤 康仁	6-4	(有田 JBC)
6-7	決勝 6BS-7	松本 聡浩	6-3	(有田 JBC)	0	9-21 12-21	2	松本 拓巳	6-7	(有田 JBC)

5年男子シングルス（5BS)得点入力表

	試合番号	氏名	選手番号	クラブ名	勝敗	スコア 得点	勝敗	氏名	選手番号	クラブ名
5-1	5BS-1	矢野 太一	5-2	(三芳 JBC)	2	21-6 21-13	0	長谷部 楓弦	5-3	(五和J BC)
5-2	5BS-2	宇野 泰正	5-1	(三芳 JBC)	2	21-3 21-3	0	矢野 太一	5-2	(三芳 JBC)
5-3	5BS-3	梶原 竜将	5-4	(有田 JBC)	1	21-19 18-21 19-21	2	山口 翔	5-5	(朝日 JBC)
5-4	5BS-4	杉野 心帥	5-6	(光岡 JBC)	2	21-8 21-9	0	塚本 健斗	5-7	(三芳 JBC)
5-5	5BS-5	宮田 杏太	5-8	(朝日 JBC)	0	5-21 5-21	2	佐藤 脩馬	5-9	(五和J BC)
5-6	5BS-6	宇野 泰正	5-1	(三芳 JBC)	2	21-1 21-1	0	山口 翔	5-5	(朝日 JBC)
5-7	5BS-7	杉野 心帥	5-6	(光岡 JBC)	0	16-21 18-21	2	佐藤 脩馬	5-9	(五和J BC)
5-8	三決 5BS-8	山口 翔	5-5	(朝日 JBC)	0	12-21 10-21	2	杉野 心帥	5-6	(光岡 JBC)
5-9	決勝 5BS-9	宇野 泰正	5-1	(三芳 JBC)	2	21-13 21-10	0	佐藤 脩馬	5-9	(五和J BC)

4年男子シングルス（4BS)得点入力表1

	試合番号	氏名	選手番号	クラブ名	勝敗	スコア 得点	勝敗	氏名	選手番号	クラブ名
4-1	4BS-1	原田 亮太	4-1	(咸宜 JBC)	2	21-3 21-0	0	松木 敢希	4-2	(三芳 JBC)
4-2	4BS-2	宇野 航	4-3	(光岡 JBC)	0	4-21 0-21	2	長谷部 駿友	4-4	(咸宜 JBC)
4-3	4BS-3	佐藤 蒼馬	4-5	(有田 JBC)	0	6-21 8-21	2	栗山 寿一	4-6	(光岡 JBC)
4-4	4BS-4	千原 徳太	4-7	(咸宜 JBC)	2	29-27 13-21 21-12	1	栗秋 北斗	4-8	(朝日 JBC)
4-5	4BS-5	武内 悠人	4-9	(三芳 JBC)	0	9-21 5-21	2	石松 至門	4-10	(咸宜 JBC)
4-6	4BS-6	江藤 良将	4-11	(光岡 JBC)	0	19-21 20-22	2	長谷部 皓槻	4-12	(五和J BC)
4-7	4BS-7	長谷部 亮友	4-13	(咸宜 JBC)	2	21-1 21-4	0	木下 響	4-14	(有田 JBC)
4-8	4BS-8	平川 大輝	4-15	(朝日 JBC)	0	2-21 3-21	2	杉野 冬弥	4-16	(光岡 JBC)
4-9	4BS-9	原田 亮太	4-1	(咸宜 JBC)	2	21-7 21-12	0	長谷部 駿友	4-4	(咸宜 JBC)
4-10	4BS-10	栗山 寿一	4-6	(光岡 JBC)	2	21-16 23-21	0	千原 徳太	4-7	(咸宜 JBC)
4-11	4BS-11	石松 至門	4-10	(咸宜 JBC)	2	21-2 21-2	0	長谷部 皓槻	4-12	(五和J BC)
4-12	4BS-12	長谷部 亮友	4-13	(咸宜 JBC)	2	21-15 21-14	0	杉野 冬弥	4-16	(光岡 JBC)
4-13	4BS-13	原田 亮太	4-1	(咸宜 JBC)	2	21-2 21-5	0	栗山 寿一	4-6	(光岡 JBC)
4-14	4BS-14	石松 至門	4-10	(咸宜 JBC)	1	21-19 13-21 15-21	2	長谷部 亮友	4-13	(咸宜 JBC)
4-15	三決 4BS-15	栗山 寿一	4-6	(光岡 JBC)	0	13-21 13-21	2	石松 至門	4-10	(咸宜 JBC)
4-16	決勝 4BS-16	原田 亮太	4-1	(咸宜 JBC)	2	21-9 21-7	0	長谷部 亮友	4-13	(咸宜 JBC)
-										

6年生男子シングルス（6BS）

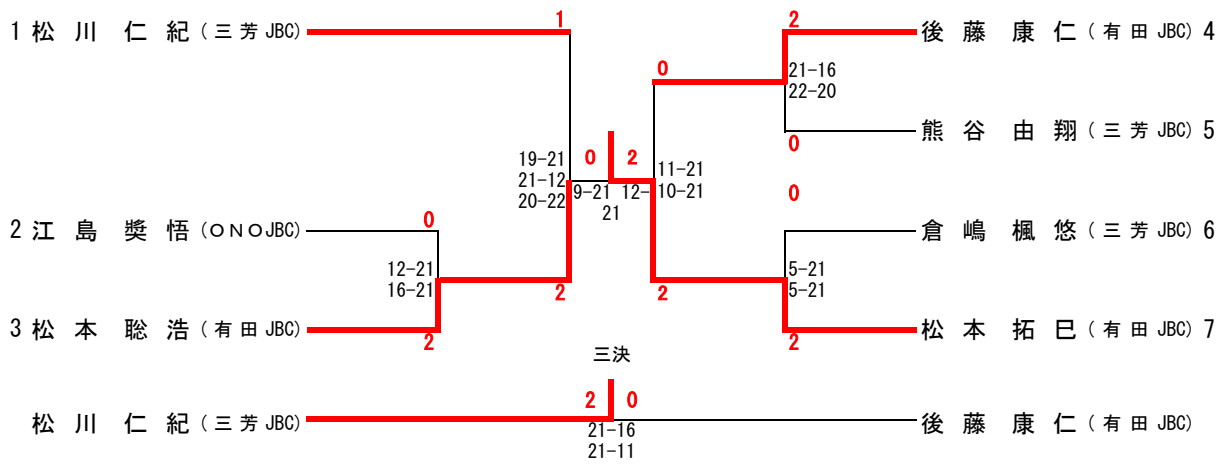

5年生男子シングルス（5BS）

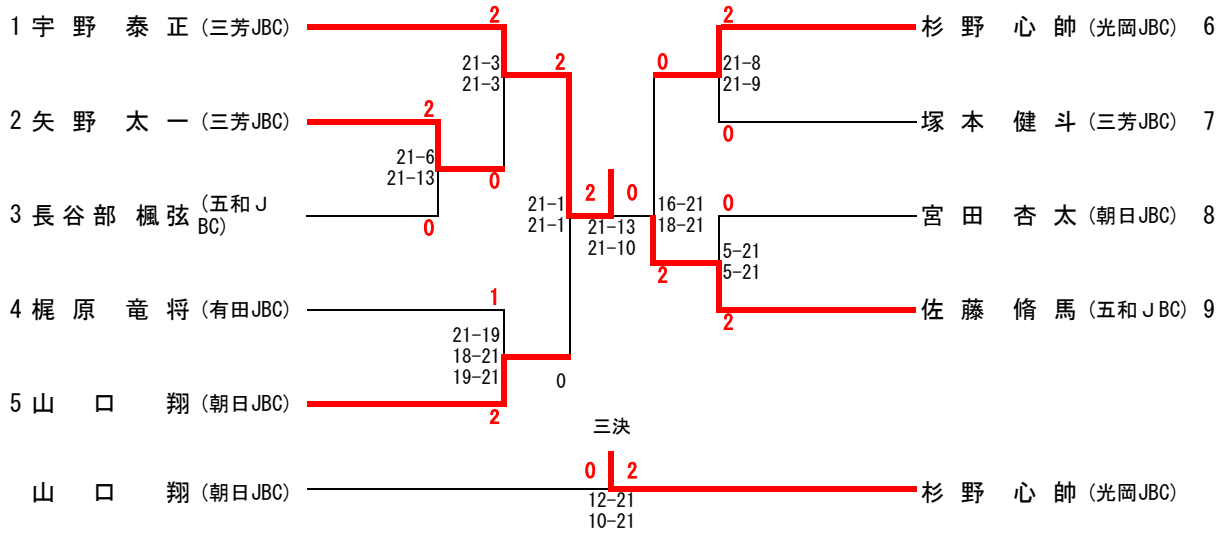
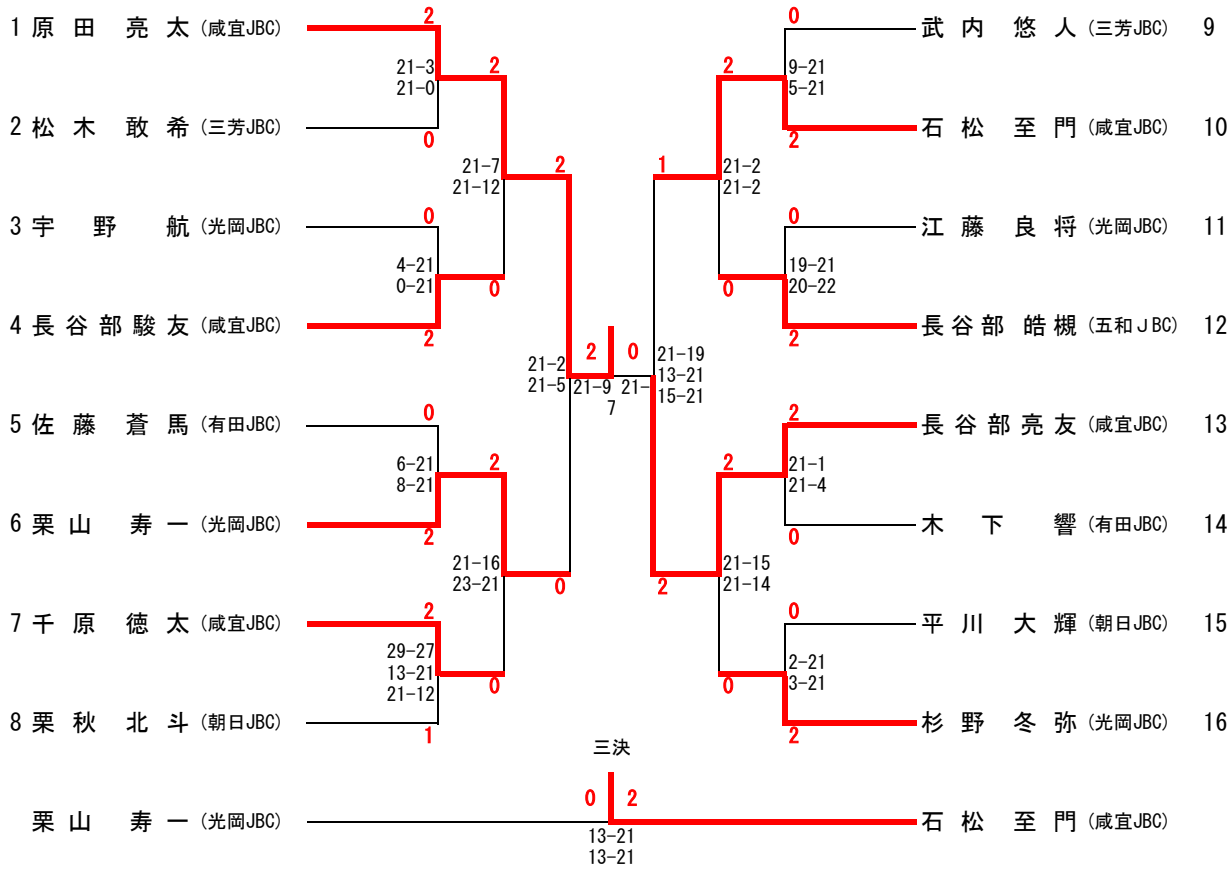
4年生以下男子シングルス（4BS）