女子ダブルス(GD-2)

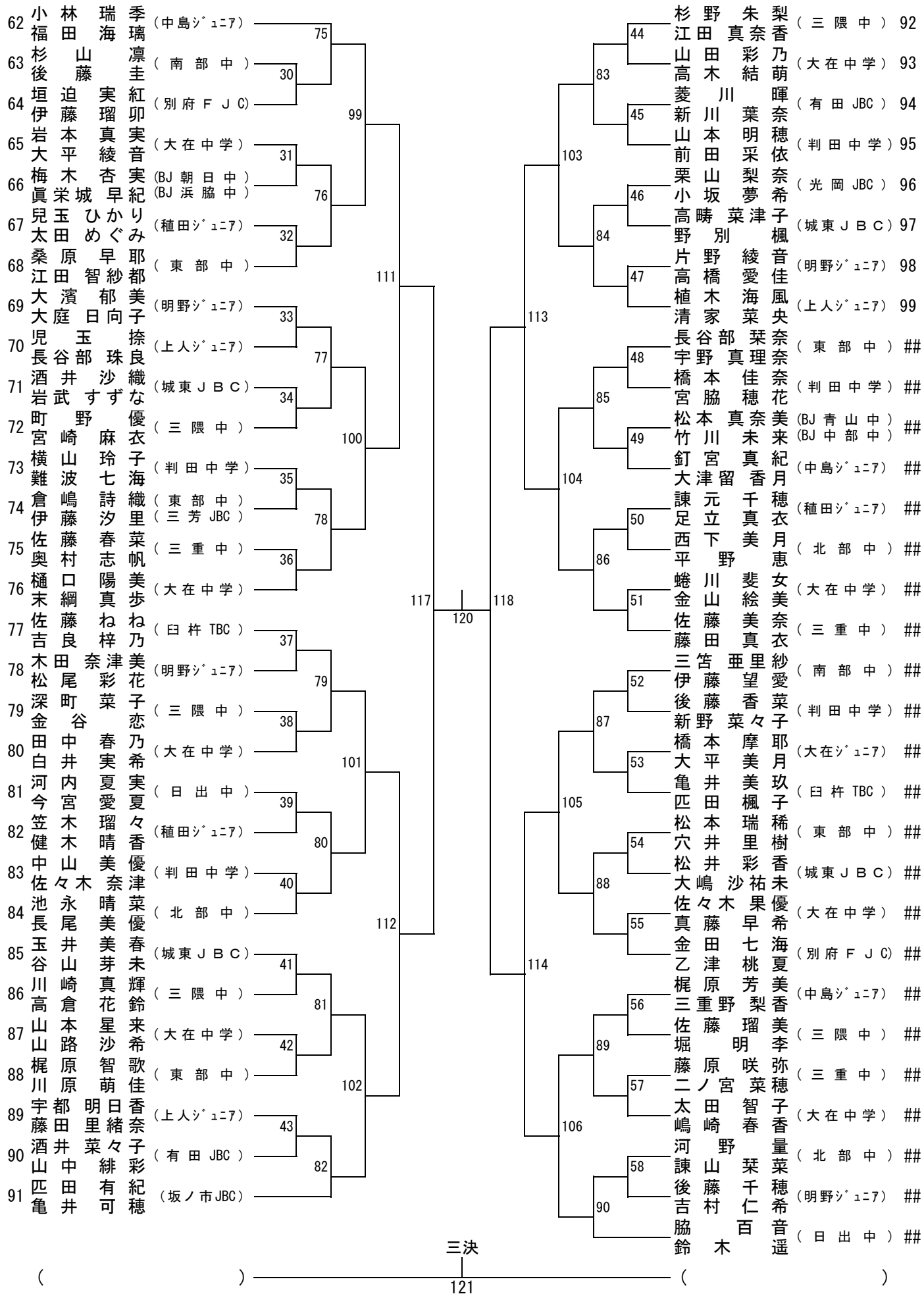
62 小林 瑞季 福田 海璃 (中島ジュニア)
63 杉山 凛 後藤 圭 (南部中)
64 垣迫 実紅 伊藤 瑠卯 (別府FJC)
65 岩本 真実 大平 綾音 (大在中学)
66 梅木 杏実 眞栄城 早紀 (BJ朝日中) (BJ浜脇中)
67 兒玉 ひかり 太田 めぐみ (稙田ジュニア)
68 桑原 早耶 江田 智紗都 (東部中)
69 大濱 郁美 大庭 日向子 (明野ジュニア)
70 児玉 捺 長谷部 珠良 (上人ジュニア)
71 酒井 沙織 岩武 すずな (城東JBC)
72 町野 優 宮崎 麻衣 (三隈中)
73 横山 玲子 難波 七海 (判田中学)
74 倉嶋 詩織 伊藤 汐里 (東部中) (三芳JBC)
75 佐藤 春菜 奥村 志帆 (三重中)
76 樋口 陽美 末綱 真歩 (大在中学)
77 佐藤 ねね 吉良 梓乃 (臼杵TBC)
78 木田 奈津美 松尾 彩花 (明野ジュニア)
79 深町 菜子 金谷 恋 (三隈中)
80 田中 春乃 白井 実希 (大在中学)
81 河内 夏実 今宮 愛夏 (日出中)
82 笠木 瑠々 健木 晴香 (稙田ジュニア)
83 中山 美優 佐々木 奈津 (判田中学)
84 池永 晴菜 長尾 美優 (北部中)
85 玉井 美春 谷山 芽未 (城東JBC)
86 川崎 真輝 高倉 花鈴 (三隈中)
87 山本 星来 山路 沙希 (大在中学)
88 梶原 智歌 川原 萌佳 (東部中)
89 宇都 明日香 藤田 里緒奈 (上人ジュニア)
90 酒井 菜々子 山中 緋彩 (有田JBC)
91 匹田 有紀 亀井 可穂 (坂ノ市JBC)
杉野 朱梨 江田 真奈香 (三隈中) 92
山田 彩乃 高木 結萌 (大在中学) 93
菱川 暉 新川 葉奈 (有田JBC) 94
山本 明穂 前田 采依 (判田中学) 95
栗山 梨奈 小坂 夢希 (光岡JBC) 96
高畴 菜津子 野別 楓 (城東JBC) 97
片野 綾音 高橋 愛佳 (明野ジュニア) 98
植木 海風 清家 菜央 (上人ジュニア) 99
長谷部 栞奈 宇野 真理奈 (東部中) ##
橋本 佳奈 宮脇 穂花 (判田中学) ##
松本 真奈美 竹川 未来 (BJ青山中) (BJ中部中) ##
釘宮 真紀 大津留 香月 (中島ジュニア) ##
諌元 千穂 足立 真衣 (稙田ジュニア) ##
西下 美月 平野 恵 (北部中) ##
蜷川 斐女 金山 絵美 (大在中学) ##
佐藤 美奈 藤田 真衣 (三重中) ##
三笘 亜里紗 伊藤 望愛 (南部中) ##
後藤 香菜 新野 菜々子 (判田中学) ##
橋本 摩耶 大平 美月 (大在ジュニア) ##
亀井 美玖 匹田 楓子 (臼杵TBC) ##
松本 瑞稀 穴井 里樹 (東部中) ##
松井 彩香 大嶋 沙祐未 (城東JBC) ##
佐々木 果優 真藤 早希 (大在中学) ##
金田 七海 乙津 桃夏 (別府FJC) ##
梶原 芳美 三重野 梨香 (中島ジュニア) ##
佐藤 瑠美 堀 明李 (三隈中) ##
藤原 咲弥 二ノ宮 菜穂 (三重中) ##
太田 智子 嶋崎 春香 (大在中学) ##
河野 量 諌山 栞菜 (北部中) ##
後藤 千穂 吉村 仁希 (明野ジュニア) ##
脇 百音 鈴木 遥 (日出中) ##
75 30 31 76 32 33 77 34 35 78 36 37 79 38 39 80 40 41 81 42 43 82
99 100 101 102
111 112
117 120 118
113 114
103 104 105 106
83 84 85 86 87 88 89 90
44 45 46 47 48 49 50 51 52 53 54 55 56 57 58
三決
121
( )
( )