男子ダブルス(BD)

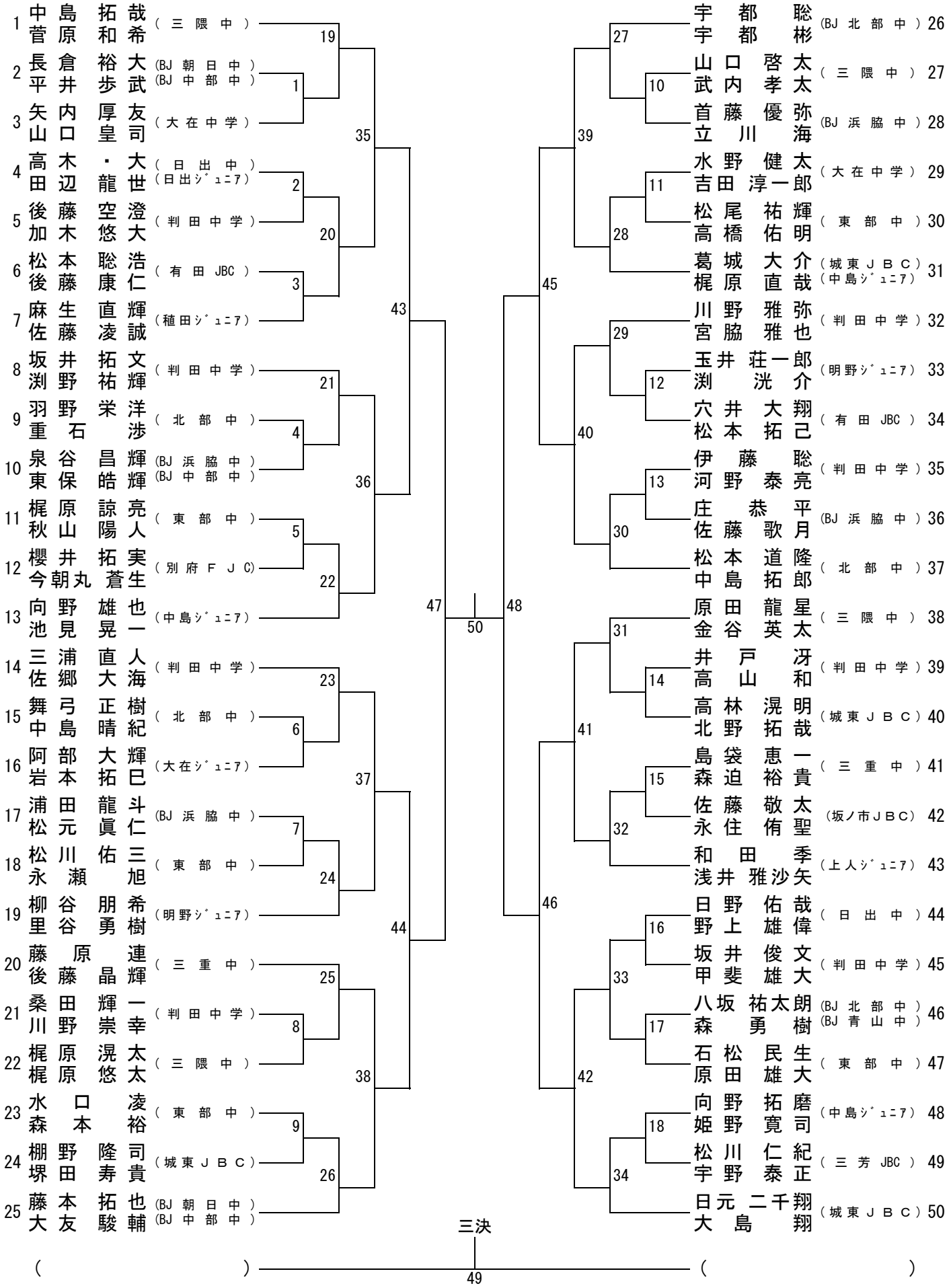
1 中島 拓哉 (三隈中)
菅原 和希
2 長倉 裕大 (BJ朝日中)
平井 歩武 (BJ中部中)
3 矢内 厚友 (大在中学)
山口 皇司
4 高木 ・大 (日出中)
田辺 龍世 (日出ジュニア)
5 後藤 空澄 (判田中学)
加木 悠大
6 松本 聡浩 (有田JBC)
後藤 康仁
7 麻生 直輝 (稙田ジュニア)
佐藤 凌誠
8 坂井 拓文 (判田中学)
渕野 祐輝
9 羽野 栄洋 (北部中)
重石 渉
10 泉谷 昌輝 (BJ浜脇中)
東保 皓輝 (BJ中部中)
11 梶原 諒亮 (東部中)
秋山 陽人
12 櫻井 拓実 (別府FJC)
今朝丸 蒼生
13 向野 雄也 (中島ジュニア)
池見 晃一
14 三浦 直人 (判田中学)
佐郷 大海
15 舞弓 正樹 (北部中)
中島 晴紀
16 阿部 大輝 (大在ジュニア)
岩本 拓巳
17 浦田 龍斗 (BJ浜脇中)
松元 眞仁
18 松川 佑三 (東部中)
永瀬 旭
19 柳谷 朋希 (明野ジュニア)
里谷 勇樹
20 藤原 連 (三重中)
後藤 晶輝
21 桑田 輝一 (判田中学)
川野 崇幸
22 梶原 滉太 (三隈中)
梶原 悠太
23 水口 凌 (東部中)
森本 裕
24 棚野 隆司 (城東JBC)
堺田 寿貴
25 藤本 拓也 (BJ朝日中)
大友 駿輔 (BJ中部中)
1 2 3 4 5 6 7 8 9
19 20 21 22 23 24 25 26
35 36 37 38
43 44
47 48
50
45 46
39 40 41 42
27 28 29 30 31 32 33 34
10 11 12 13 14 15 16 17 18
宇都 聡
宇都 彬 (BJ北部中) 26
山口 啓太
武内 孝太 (三隈中) 27
首藤 優弥
立川 海 (BJ浜脇中) 28
水野 健太
吉田 淳一郎 (大在中学) 29
松尾 祐輝
高橋 佑明 (東部中) 30
葛城 大介 (城東JBC)
梶原 直哉 (中島ジュニア) 31
川野 雅弥
宮脇 雅也 (判田中学) 32
玉井 荘一郎
渕 洸介 (明野ジュニア) 33
穴井 大翔
松本 拓己 (有田JBC) 34
伊藤 聡
河野 泰亮 (判田中学) 35
庄 恭平
佐藤 歌月 (BJ浜脇中) 36
松本 道隆
中島 拓郎 (北部中) 37
原田 龍星
金谷 英太 (三隈中) 38
井戸 冴
高山 和 (判田中学) 39
高林 滉明
北野 拓哉 (城東JBC) 40
島袋 恵一
森迫 裕貴 (三重中) 41
佐藤 敬太
永住 侑聖 (坂ノ市JBC) 42
和田 季
浅井 雅沙矢 (上人ジュニア) 43
日野 佑哉
野上 雄偉 (日出中) 44
坂井 俊文
甲斐 雄大 (判田中学) 45
八坂 祐太朗 (BJ北部中)
森 勇樹 (BJ青山中) 46
石松 民生
原田 雄大 (東部中) 47
向野 拓磨
姫野 寛司 (中島ジュニア) 48
松川 仁紀
宇野 泰正 (三芳JBC) 49
日元 二千翔
大島 翔 (城東JBC) 50
三決
49
( )
( )